ALUMINIUM-QUALITÄTSBESCHLÄGE

ALUMINIUM-HARDWARE

MADE IN GERMANY

WEKA Willi Kampmann GmbH

Administration:
Nevigeserstr. 229
D-42553 Velbert
Tel.: +49 (0) 2053-42 42 0
Fax.: +49 (0) 2053-42 42 243
info@weka-kampmann.de
www.weka-kampmann.de

Produktion:
Donnenberger Str. 4-6
D-42553 Velbert

Achtung: Brückenhöhe 3,7 m

- Seit der Gründung im Jahre 1959 zu 100% in Familienbesitz
  Since the foundation of the company in 1959 it is 100% family-owned

- Produktion an 2 Standorten in der Schloss- und Beschlagstadt Velbert
  Production at 2 locations in the traditional lock- and hardware-city Velbert

  Konstant hohe Qualität durch:
  - eigenen Werkzeug- und Kokillenbau
  - eigene Gießerei, Schleiferei, Stanzerei, Eloxiererei und CNC Bearbeitung
  Due to in-plant casting, abrading and anodizing, WEKA can guarantee a constant high quality

- Hohe Flexibilität in der Umsetzung individueller Kundenwünsche und in der Anpassung an internationale Marktbedürfnisse, von kundenspezifischen Sonderanfertigungen bis hin zu individuellen Produktneuentwicklungen.
  The in-plant production of all tools and moulds allows WEKA a high flexibility to meet every kind of individual customer requirement and international market-requirements. From customized special productions to individual product novelty developments.

- Nachhaltigkeit durch Verwendung von recyceltem Aluminium in hochwertiger Legierung
  Sustainability through only using recycled and high quality aluminium

- Geprüfte und zertifizierte Qualität:
  Proved and certified quality:

  DIN 18257 ES 1 + ES 2 für Schutzsbeschläge /*for security handles*
  EN 1906 Kl. 3 und Kl. 4 für Objekte/*for objects*
  DIN 18273 Feuerschutz für Brandabschlußtüren /*for fire proof doors*
  SKG ** + SKG *** für die Niederlande/*for the Netherlands*

Kokillengussverfahren:

WEKA Leichtmetall Gussteile werden ausschließlich im Kokillengussverfahren produziert da dieses Verfahren besonders geringe Fertigungstoleranzen erlaubt und zudem den Vorteil von hoher Festigkeit und Dichtigkeit aufweist. Geeignet ist das Kokillengussverfahren für mittlere bis große Serien, wobei das Kernstück immer die Kokille (Gussform) ist. Diese Kokillen werden von unserem eigenen Kokillenbau hergestellt und können auch speziell nach individuellen Kundenwünschen gefertigt werden.

Mould casting treatment:

WEKA light metal casting parts are exclusively produced by mould casting treatment as this treatment has a very low production tolerance and additionally features a very high solidness and density. The mould casting treatment is suitable for medium to large series, in which the mould is always the central part. All moulds are produced by our own mould-maker, what allows us to create customized moulds on individual requests of our clients.

Stanzverfahren:

Die interne Stanzerei verfügt über ein breites Spektrum an Stanzwerkzeugen, so dass eine große Variation unterschiedlicher Stanzteile in großen Serien hergestellt wird. WEKA verwendet nur die besten und hochwertigsten Aluminiumbänder, da diese für die Qualität der Produkte besonders entscheidend sind.

Stamp treatment :

WEKA is equipped with a very wide range of in-plant stamping tools, in order to produce a large variety of different stamping items in big series. WEKA only uses the best and high classed aluminium bands as these are essential for the high quality products.

CNC Fräserei:

WEKA Vollmaterialschilder werden auf eigenen CNC Maschinen hergestellt und eignen sich besonders für die Exportmärkte mit ihren unterschiedlichen Normen. Durch einfache Anpassung der computergestützten Fräsprogramme können somit alle beliebigen Abstände im Schutzbeschlagbereich angeboten werden. Aufgrund der relativ geringen Rüstkosten ist das CNC Fräsverfahren auch bereits für kleinere Serien sehr gut geeignet.

CNC Milling:

WEKA bulk-material shields are manufactured on own CNC machines and are suited especially for the export markets with their different standards Through the easy adjustment of computer aided milling programmes, we can offer any distance in the area of door fittings. Because of low set-up costs CNC milling is highly applicable for small production series.

Eloxalverfahren

WEKA Aluminiumbeschläge werden ausschließlich aus einer hochwertigen Aluminiumlegierung hergestellt und sind ausgesprochen widerstandsfähig gegen äußere Einflüsse wie UV Strahlen und Feuchtigkeit. Diese natürliche Korrosionsbeständigkeit wird durch die Oberflächenvergütung im Eloxalverfahren noch verstärkt, wobei durch elektrische Oxidation die schützende Oxidationsschicht noch verstärkt wird.
Somit ist der Werkstoff Aluminium im Gegensatz zu vielen anderen Metallen wesentlich unanfälliger gegen äußere Einflüsse und hat somit eine hohe Lebensdauer.

Anodizing

WEKA aluminium hardware is exclusively made of high class aluminium alloy which makes them strongly resistant against outer influences such as UV rays and moisture. This natural corrosion resistance is additionally increased by the surface finishing with anodizing. In this process the protecting oxidation coating is reinforced through electrical oxidation.
Thanks to the anodizing process, aluminium is much more resistant against outer influences and has therefore long service life, compared to other materials used in the hardware production.

WEKA Beschläge sind in den folgenden Eloxaltönen verfügbar:
WEKA Hardware is available in the following anodizing-colours:

F1 **F2** **F3** **F4** **F9**

Pulverbeschichtung

Im Bereich der Pulverbeschichtung arbeitet WEKA nur mit erfahrenen Beschichtern zusammen. Das Pulver, welches für den Prozess verwendet wird, ist eine Mischung aus feingeriebenen Partikeln aus Pigmenten und Harz, welche auf die zu beschichtende Oberfläche gesprüht werden. Pulverbeschichtete Oberflächen sind überaus kratzfest und sehr beständig gegenüber Absplitterung, Verblassung und Abnutzung. Darüber hinaus steht eine fast unerschöpfliche Farbpalette zur Verfügung.
WEKA Beschläge sind in vielen RAL-Tönen lieferbar (auf Anfrage)

Powder coating

Regarding powder coating WEKA only works with experienced coating companies. The powder coating consists of a mixture of finely grounded particles and resin, which is sprayed on the surface. Powder coated surfaces are extremely scratchproof and strongly protected against split-off, fading and deterioration. Beyond that there is a wide range of colours available.

Der Werkstoff Aluminium ist einer der umweltschonendsten und nachhaltigsten Rohstoffe überhaupt, da es der am häufigsten vorhandene Rohstoff weltweit und zudem fast unbegrenzt recycelbar ist.
Schon bei der Aluminiumgewinnung wird Ökologie groß geschrieben, da die Gewinnung häufig unter Einsatz von erneuerbaren Energien (wie z. B. Wasserkraft) erfolgt. Hierdurch wird die Umweltbelastung bereits beim Abbau von Bauxit möglichst gering gehalten. Als fester Bestandteil beim Abbau von Bauxit gehört die anschließende Rekultivierung der vom Tagebau betroffenen Gebiete. So wird zumeist schon vor Beginn des Bauxitabbaus die nachfolgende Rekultivierung geplant z. B. durch das Sammeln des Saatgutes der bestehenden Vegetation. Somit werden Bauxitabbauflächen nach der Auserzung zum größten Teil fast komplett neu aufgeforstet.

Aluminium ist das ideale Recyclingmaterial, da es seine werksstoffspezifischen Vorteile behält und somit für dieselbe Anwendung immer wieder neu produziert werden kann, wobei der Energiebedarf bei der Herstellung von Recyclingaluminium aus Schrotten ca. 90% geringer ist als bei der Erstgewinnung.

WEKA verwendet für seine Baubeschläge ausschließlich bereits recyceltes Aluminium und führt bei der Produktion entstehende Metallabfälle zu 100 % wieder dem Recyclingkreislauf zu.

Aluminium is one of the most environmentally friendly and sustainable materials in general: It has the biggest raw material reserves worldwide and is additionally nearly unlimited recyclable. The production of aluminium is already ecological, due to the use of renewable energies (e.g. hydropower) for the production process. Hereby the environmental burden is already kept very low during bauxite mining.
Recultivation of opencast mining areas is an inherent part of bauxite mining. Plans for the recultivation are mostly made even before the mining launch. Through collecting seeds of the existing vegetation in designated mining areas for example, most of the territory can be reforested after the mining.

Aluminium is an ideal recycling material as it keeps its specific material advantages. It can therefore be re-produced for one and the same use over and over again. The production of recycled aluminium out of scrap-aluminium requires around 90 % less energy than the first winning.

WEKA is using exclusively recycled aluminium for its hardware and leads back 100% of all emerging metal litter into the recycling-circle.

DIN 18257 ES1 + ES2 für Schutzbeschläge/*DIN 18275 ES1 + ES2 for security handles*

WEKA Schutzbeschläge erfüllen die Anforderungen der DIN 18257 ES1 und ES2.
WEKA security handles meet the requirements of DIN 18257 ES1 und ES2.

Schutzbeschläge nach DIN 18257 werden entsprechend Ihrer Widerstandsklasse in ES0 – ES4 eingeteilt. „ES“ bedeutet hierbei „Einbruchhemmender Schutzbeschlag“. Polizeilich empfohlen wird ein Schutzbeschlag ab der Widerstandsklasse ES1, da erst ab dieser eine erwähnenswerte Einbruchhemmung gewährleistet werden kann.

Security handles according to DIN 18275 are divided in the classes of resistance ES0 – ES4. “ES” stands for “burglary inhibiting security set”. The police recommend security sets from resistance class ES1 on as there is a mentionable inhibiting of burglary from this stage on.

Der Hersteller von Schutzbeschlägen nach dieser Norm unterliegt einer ständigen Eigen- und Fremdüberwachung, so dass eine gleichbleibende Qualität und somit auch Einbruchhemmung gewährleistet werden kann.

The manufacturer of security sets according to this norm underlies a steadily self- and foreign-observation so that a constant quality and inhibiting of burglary is guaranteed.

Schutzklasse nach DIN 18257: 2003-03 Abschnitt 4 *Safety-classifaction arrording to DIN 18257: 2003-03 part 4*	Schutzklasse nach DIN 18257: 2003-03 Abschnitt 6 *Safety-classifaction arrording to DIN 18257: 2003-03 part 6*	Schutzklasse nach DIN 18257: 2003-03 Abschnitt 5 *Safety-classifaction arrording to DIN 18257: 2003-03 part 5*
ES0	SK1 (Klasse 1) *SK1 (class 1)*	gering einbruchhemmend *slight burglary inhibiting*
ES1	SK2 (Klasse 2) *SK2 (class 2)*	Einbruchhemmend *burglary inhibiting*
ES2	SK3 (Klasse 3) *SK3 (class 3)*	stark einbruchhemmend *strong burglary inhibiting*
ES3	SK4 (Klasse 4) *SK4 (class 4)*	extrem einbruchhemmend *extreme burglary inhibiting*

Eigenschaften *Characteristics*	Anforderungen *Requirements*			
	ES0 (SK1)	**ES1 (SK2)**	**ES2 (SK3)**	**ES3 (SK4)**
Zugbelastung des Zylinderabreiß-schutzes *Tensile loading of the tear-off-protection*	-------	10 kN	15 kN	20 kN
einseitige Zugbelastung *Onesided tensile loading*	10 kN	15 kN	20 kN	30 kN

EN 1906 für Türdrücker/*EN 1906 for door handles*

WEKA Innentür Rosettengarnituren erfüllen die Anforderungen der EN 1906 Klasse 3 + Klasse 4.
WEKA indoor escutcheon handle sets meet the requirements of DIN 1906 class 3 + 4.

WEKA Schutzbeschläge geprüft nach DIN 18257 erfüllen zusätzlich den Anforderungen der EN 1906 Klasse 3.
WEKA security handles according to DIN 18257 meet additionally the requirements of EN 1906 class 3.
Die Anforderungen der EN 1906 werden anhand des folgenden, achtstelligen Klassifizierungsschlüssels dargelegt:
The requirements of EN 1906 are presented by the following eight-figure classification-key:

1. Stelle: Benutzungskategorie (vier Klassen möglich)/*1st place: Category of use (four classes possible)*

Klasse 1: Mittlere Benutzungshäufigkeit durch Personen, die zu großer Sorgfalt motiviert sind und von denen ein geringes Risiko falscher Anwendung ausgeht, z.B. Innentüren von Wohnhäusern.
Class 1: Middle durability of use by persons who are acting carefully with a small risk of wrong use such as room-doors of residential houses.

Klasse 2: Mittlere Benutzungshäufigkeit durch Personen, die zur Sorgfalt motiviert sind, wobei jedoch ein gewis ses Risiko falscher Anwendung besteht, z.B. Innentüren von Bürogebäuden. Die Zugkraft beträgt 1.500N, mit Sicherheitsklasse 0.
Class 2: Middle durability of use by persons who are acting carefully but with a regular risk of wrong use such as room-doors of office-buildings. The traction is 1,500N, with security class 0.

Klasse 3: Häufige Benutzung durch Publikum oder anderen Personen mit geringer Motivation zur Sorgfalt und bei denen ein hohes Risiko falscher Anwendung besteht, z.B. Innentüren in Bürogebäuden mit Publikumsverkehr. Die Zugkraft beträgt 2.500N, mit Sicherheitsklasse 1. Am Griff sind 40 Nm erforderlich.
Class 3: Frequent durability of use by persons who are not acting carefully with a high risk of wrong use such as room-doors of office-buildings with public access. The traction is 2,500N, with security class 1. The handle requires 40Nm.

Klasse 4: Zum Einsatz in Türen, die häufig Gewaltanwendungen oder Sachbeschädigungen ausgesetzt sind, z.B. in Fußballstadien, auf Bohrinseln, in Kasernen oder öffentlichen Toiletten. Am Griff sind 60 Nm erforderlich
Class 4: For doors which are exposed to a high application of force or criminal demage such as doors in football stadi ums or military barracks or public toilets. The handle requires 60Nm.

2. Stelle: Dauerfunktionstüchtigkeit (zwei Klassen möglich)/*2nd place: Durability of use (2 classes possible)*

Klasse 6: Mittlere Benutzungshäufigkeit: 100 000 Prüfzyklen/*Class 6: Medium durability of use: 100 000 test cycles*
Klasse 7: Häufige Benutzung: 200 000 Prüfzyklen/*Class 7: Frequent durability of use: 200 000 test cycles*

3. Stelle: Masse der Prüftüre (keine Klassifizierung)/*3rd place: Mass of the door (no classification)*

4. Stelle: Eignung für die Verwendung an Feuer-/Rauchschutztüren (zwei Klassen möglich)
4th place: Skill for usage at fire- and smoke protection-doors (two classes possible)

Klasse 0: Nicht zulässig für Feuer-/Rauchschutztüren/*Class 0: Not acceptable for fire- and smoke protection-doors*
Klasse 1: Geeignet für Feuer-/Rauchschutztüren/*Class 1: Suitable for fire- and smoke protection-doors*

5. Stelle: Sicherheit (zwei Klassen möglich)/*5th place: Security (two classes possible)*

Sie betrifft nur die Personensicherheit und ist für Drückergarnituren gedacht, die in der Lage sind erhöhte Zugkräfte aufzunehmen (z.B. an Türen mit anschließenden Treppen, bei denen die Möglichkeit besteht, dass sich Personen am Griff festhalten)
This concerns only the security of persons and is intended for handle sets which can adapt an increased pulling force such as doors with following stairs with the possibility that persons hold fast onto the handle.

Klasse 0: Für normale Zwecke – im privaten Bereich /*Class 0: For standard purpose – private sector*
Klasse 1: Im Fall von Sicherheitsanforderungen – im öffentlichen Bereich
Class 1: For safety requirements – public sector

6. Stelle: Korrosionsbeständigkeit (fünf Klassen möglich)/***6th place: Corrosion resistance (five classes possible)***

Klasse 0: Keine festgelegte Korrosionsbeständigkeit/*Class 0: No specified corrosion resistance*

Klasse 1: Geringe Korrosionsbeständigkeit, 24 Stunden Salzsprühnebel, z.B. Produkte für den internen Bereich
Class 1: Slight corrosion resistance, 24h salt-spray-fog, hardware for inside sector

Klasse 2: Mäßige Korrosionsbeständigkeit, 48 Stunden Salzsprühnebel
Class 2: Regular corrosion resistance, 48h salt-spray-fog

Klasse 3: Hohe Korrosionsbeständigkeit, 96 Stunden Salzsprühnebel, Produkte für den externen Bereich, z.B. Eingangstüren
Class 3: High corrosion resistance, 96h salt-spray-fog, hardware for outside sector such as front doors

Klasse 4: Extrem hohe Korrosionsbeständigkeit, 240 Stunden Salzsprühnebel, Produkte die sich in Meeresluft oder Industrieregionen mit hoher Luftverschmutzung befinden
Class 4: Extremely high corrosion resistance, 240h salt-spray-fog, hardware which is used in regions with sea air or industrial regions with high air pollution.

7. Stelle: Sicherheit - Einbruchschutz (fünf Klassen möglich)
7th place: Safety - burglary safety (five classes possible)

Klasse 0: Beschläge für nicht einbruchhemmende Türen/*Class 0: Hardware for non burglary inhibiting doors*

Klasse 1: Gering einbruchhemmend – Grundschutz gegen Aufbruchversuche mit körperlicher Gewalt wie Gegentreten, Schulterwurf, Hochschieben und Herausreißen (Vandalismus)
Class 1: Slight burglary inhibiting. Basic protection against burglary attempts with violence such as kicking, shoulder strokes, pushing up, pulling out (vandalism)

Klasse 2: Mäßig einbruchhemmend – Der Gelegenheitstäter versucht zusätzlich mit einfachen Werkzeugen wie Schraubendreher, Zange und Keile, das verschlossene und verriegelte Bauteil aufzubrechen
Class 2: Regular burglary inhibiting – The occasional perpetrator tries to break through with additional tools such as screw-drivers, pliers and wedgesa

Klasse 3: Stark einbruchhemmend – Täter versucht mit einem zweiten Schraubendreher und Kuhfuß (Brecheisen) das verschlossene und verriegelte Bauteil aufzubrechen
Class 3: Strong burglary inhibiting - perpetrator tries to break through with an additional second screw-driver and crowbar

Klasse 4: Extrem einbruchhemmend – Der erfahrene Täter setzt zusätzlich Sägewerkzeuge und Schlagwerkzeuge ein
Class 4: Extreme burglary inhibiting – The experienced perpetrator uses additional saw- and striking tools

8. Stelle: Ausführungsart (drei Klassen möglich)/***8th place: Type of execution (three classes possible)***

Typ A: Beschläge mit Federunterstützung/*Type A: Hardware with spring support*

Typ B: Beschläge mit Federvorspannung/*Type B: Hardware with spring preload*

Typ U: Beschläge ohne Federvorspannung/*Type U: Hardware without spring preload*

DIN 18273 Feuerschutz/*fire protection*

WEKA Feuerschutzrosetten Garnituren erfüllen den Anforderungen der DIN 18273.
WEKA Fire door escutcheons sets meet the requirements of DIN 18273.

Feuerschutzdrückergarnituren müssen besonderen Kriterien genügen um den Anforderungen der DIN 18273 gerecht zu werden. Entscheidend hierbei ist sowohl der Aufbau der Garnitur als auch das Montagezubehör. Ein wichtiger Aspekt ist, dass das Türdrückermaterial einen Schmelzpunkt von über 1000° haben muss.
Für Aluminium Feuerschutzgarnituren bedeutet das, dass der Aluminiumgriff um einen Stahlkern gegossen wird damit sich Brandschutztüren auch nach einem Brand noch mit dem Türdrücker öffnen lassen.
Des Weiteren müssen Feuerschutztürdrücker einen Dauerfunktionstest mit 200.000 Öffnungen und Schließungen ohne Schäden bestehen.
Der Hersteller von Feuerschutzbeschlägen nach dieser Norm unterliegt einer ständigen Eigen- und Fremdüberwachung.

Fire door escutcheons have to satisfy special criteria to meet the requirements of DIN 18273. Crucial therefore is the structure of the hardware as well as the mounting accessories. A very important aspect is that the material of the handle has a melting-point which is more than 1000°. That means for aluminum hardware that the aluminum-handle needs to be casted around a steel-inlay so that the fire-protection-door can be opened with the handle even after a fire.
Fireprotection-handles must resist a permanent function testing with 200,000 openings and closings without any damage additionally.
The manufacturer of fire-protection-hardware according to this norm underlies a steadily self- and foreign-observation.

ÖNORM B3859 Brandschutz/*fire proof Austrian Standard*

WEKA Schutzbeschläge geprüft nach DIN 18257 ES1 + ES2 erfüllen zusätzlich den Anforderungen nach ÖNORM B 3859.
WEKA security sets according to DIN 18257 ES1 + ES2 meet additionally the requirements of ÖNORM B 3859.

Für Feuerschutzgarnituren nach der österreichischen Brandschutznorm B 3859 gelten andere Kriterien als für die deutsche Feuerschutznorm DIN 18273. Die Türdrücker selbst stehen nicht im Mittelpunkt der Prüfung und müssen keinen Schmelzpunkt von über 1000° aufweisen. Entscheidend ist die Drückerverbindung mit einem Vierkant aus Stahl, wodurch das durchbrennen durch das Türblatt verhindert wird.
Der Hersteller von Feuerschutzbeschlägen nach dieser Norm unterliegt einer ständigen Eigen- und Fremdüberwachung.

There are different criteria for fire-protection-hardware according to the Austrian fire-protection-norm B 3859 than according to the German fire-protection-norm DIN 18273. The focus is not on the handles and they do not need to have a melting point at more than 1000°. Crucial is the connection of the handle with a steel spindle to avoid a burn through the door-leaf.
The manufacturer of fire-protection-hardware according to this norm underlies a steadily self- and foreign-observation.

SKG** und SKG***

WEKA Schutz – und Profiltürbeschläge für den niederländischen Markt erfüllen die Anforderungen von SKG *** bzw. SKG**.
Das SKG Gütesiegel für Sicherheitsbeschläge wird von der "Stichting Kwaliteit Gevelbouw" in den Niederlanden vergeben. Umfangreiche Tests gewähren die Einbruchhemmung und Qualität der Beschläge.
Der Hersteller von Beschlägen nach dieser Norm unterliegt einer ständigen Eigen- und Fremdüberwachung.

*WEKA security- and profile door –sets for the Dutch market meet the requirements of SKG*** and SKG**.*
The SKG quality seal for security sets is assigned by the "Stichting Kwaliteit Gevelbouw" in the Netherlands.
Comprehensive tests guarantee the burglary inhibiting and quality of the hardware.
The manufacturer of hardware according to this norm underlies a steadily self- and foreign-observation.

WEKA fertigt individuelle Beschläge nach Kundenwunsch. Von kundenspezifischen Sonderanfertigungen bis hin zu individuellen Produktneuentwicklungen, der interne Kokillen- und Werkzeugbau ermöglicht eine hohe Flexibilität in der Umsetzung individueller Kundenwünsche bei mittleren und großen Serien.
Somit ist WEKA Ihr kompetenter Partner wenn es um die zeitnahe und qualitativ hochwertige Umsetzung von Sonderanfertigungen geht.

WEKA manufactures individual hardware according to customers´ requirements. The in-plant mould- and tool production enables WEKA to react highly flexible regarding customized special designs and individual product developments for medium and large series.
Therefore WEKA is your professional partner for a prompt and high class realization of individual custom made products.

SCHUTZBESCHLÄGE/*SECURITY HANDLES*	Seite/page 15-26
FEUERSCHUTZBESCHLÄGE/*FIRE DOOR HANDLES*	Seite/page 27-30
OBJEKTBESCHLÄGE EN 1906/*OBJECT HANDLES EN 1906*	Seite/page 31-38
INNENTÜRBESCHLÄGE/*ROOM DOOR HANDLES*	Seite/page 39-56
PROFILTÜRBESCHLÄGE/*PROFILE DOOR HANDLES*	Seite/page 57-64
METALLBAUBESCHLÄGE/*METAL DOOR HANDLES*	Seite/page 65-68
FENSTERHEBEL/*WINDOW HANDLES*	Seite/page 69-72
SKG BESCHLÄGE/*SKG BESLAGEN*	Seite/page 73-87

Schutzbeschläge DIN 18257 - ES 2/*Security handles DIN 18257 - ES 2*

Abb. Schutzbeschlag 6000/Knopf 1200/Drücker 401
Fig. security handle 6000/knob1200/handle 401

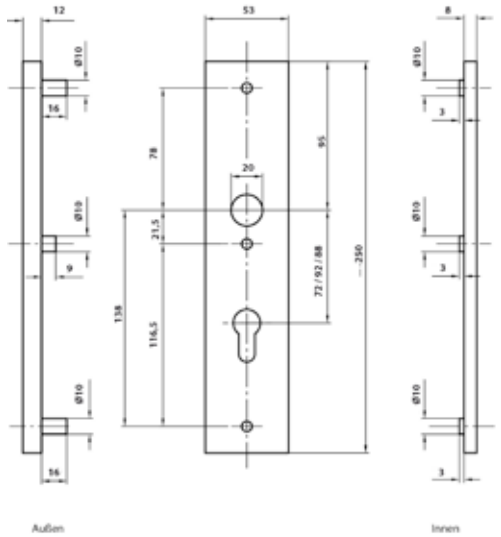

Art. Nr.: 6000
Abstand: Art. Nr. 6000: PZ 72 mm, Art. Nr. 6008: PZ 88 mm, Art. Nr. 6010: PZ 92 mm
Verschraubung: beidseitig unsichtbar verschraubt, M 6
Schildstärke: 12, 15 mm
Türstärken: 40, 50, 60, 70, 80 mm
Ausführung: Wechsel, beidseitig Drücker
Kombinierbar: Mit allen Türdrückermodellen im Programm
Farben: F1, F2, F3, F4, F9, diverse RAL Töne auf Anfrage
Zertifikate: DIN 18257 ES 2, EN 1906 Kl. 3

Art. No.: 6000
Distance: Art. no. 6000: PC 72 mm, art. no. 6008: PC 88 mm, art. no. 6010: PC 92 mm
Screwing: Invisible screwed on both sides, M 6
Plate thickness: 12, 15 mm
Door thickness: 40, 50, 60, 70, 80 mm
Execution: Knob/handle, handle/handle
Combinable: With all standard handles
Colours: F1, F2, F3, F4, F9, several RAL colours on demand
Certification: DIN 18257 ES 2, EN 1906 cl. 3

Abb. Schutzbeschlag 6030/Knopf 1200/Drücker 401
Fig. security handle 6030/knob 1200/handle 401

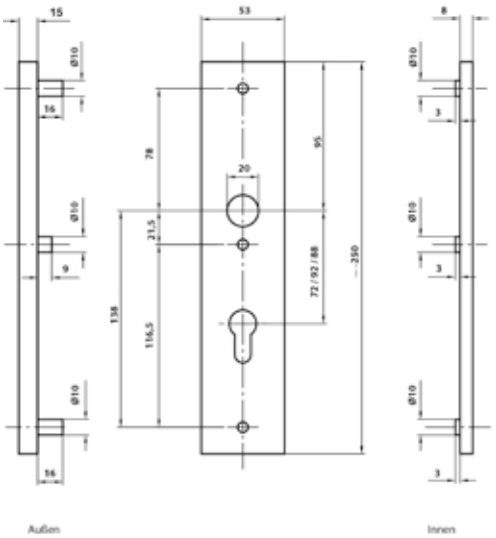

Art. Nr.: 6030
Abstand: Art. Nr. 6030: PZ 72 mm, Art. Nr. 6038: PZ 88 mm, Art. Nr. 6035: PZ 92 mm
Verschraubung: beidseitig unsichtbar verschraubt, M 6
Schildstärke: 15 mm
Zylinderüberstand: 11-16 mm
Türstärken: 40, 50, 60, 70, 80 mm
Ausführung: Wechsel, beidseitig Drücker
Kombinierbar: Mit allen Türdrückermodellen im Programm
Farben: F1, F2, F3, F4, F9, diverse RAL Töne auf Anfrage
Zertifikate: DIN 18257 ES 2, EN 1906 Kl. 3

Art. No.: 6030
Distance: Art. no. 6030: PC 72 mm, art. no. 6038: PC 88 mm, art. no. 6035: PC 92 mm
Screwing: Invisible screwed on both sides, M 6
Plate thickness: 15 mm
Cylinder protection: 11-16 mm
Door thickness: 40, 50, 60, 70, 80 mm
Execution: Knob/handle, handle/handle
Combinable: With all standard handles
Colours: F1, F2, F3, F4, F9, several RAL colours on demand
Certification: DIN 18257 ES 2, EN 1906 cl. 3

Abb. Schutzbeschlag 6050/Knopf 1200/Drücker 405
Fig. security handle 6050/knob 1200/handle 405

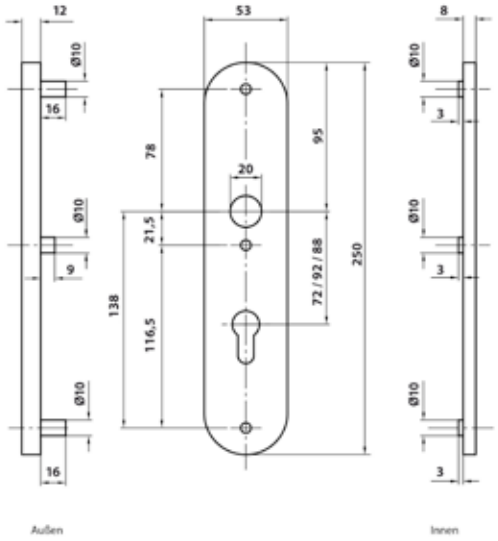

Art. Nr.: 6050
Abstand: Art. Nr. 6050: PZ 72 mm, Art. Nr. 6068: PZ 88 mm, Art. Nr. 6060: PZ 92 mm
Verschraubung: beidseitig unsichtbar verschraubt, M 6
Schildstärke: 12, 15 mm
Türstärken: 40, 50, 60, 70, 80 mm
Ausführung: Wechsel, beidseitig Drücker
Kombinierbar: Mit allen Türdrückermodellen im Programm
Farben: F1, F2, F3, F4, F9, diverse RAL Töne auf Anfrage
Zertifikate: DIN 18257 ES 2, EN 1906 Kl. 3

Art. No.: 6050
Distance: Art. no. 6050: PC 72 mm, art. no. 6068: PC 88 mm, art. no. 6060: PC 92 mm
Screwing: Invisible screwed on both sides, M 6
Plate thickness: 12, 15 mm
Door thickness: 40, 50, 60, 70, 80 mm
Execution: Knob/handle, handle/handle
Combinable: With all standard handles
Colours: F1, F2, F3, F4, F9, several RAL colours on demand
Certification: DIN 18257 ES 2, EN 1906 cl. 3

Abb. Schutzbeschlag 6070/Knopf 1200/Drücker 405
Fig. security handle 6070/knop 1200/handle 405

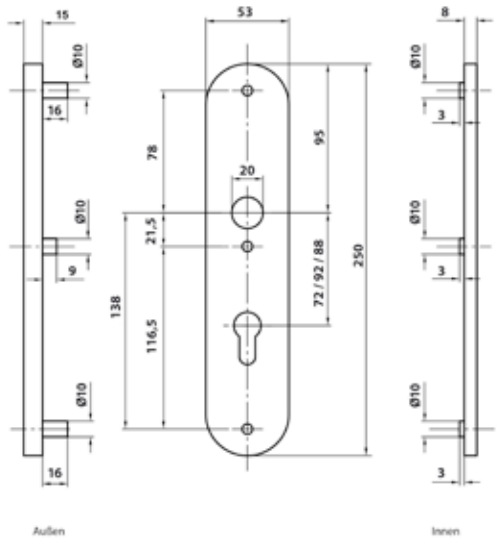

Art. Nr.: 6070
Abstand: Art. Nr. 6070: PZ 72 mm, Art. Nr. 6088: PZ 88 mm, Art. Nr. 6080: PZ 92 mm
Verschraubung: beidseitig unsichtbar verschraubt, M 6
Schildstärke: 15 mm
Zylinderüberstand: 11-16 mm
Türstärken: 40, 50, 60, 70, 80 mm
Ausführung: Wechsel, beidseitig Drücker
Kombinierbar: Mit allen Türdrückermodellen im Programm
Farben: F1, F2, F3, F4, F9, diverse RAL Töne auf Anfrage
Zertifikate: DIN 18257 ES 2, EN 1906 Kl. 3

Art. No.: 6070
Distance: Art. no. 6070: PC 72 mm, art. no. 6088: PC 88 mm, art. no. 6080: PC 92 mm
Screwing: Invisible screwed on both sides, M 6
Plate thickness: 15 mm
Cylinder protection: 11-16 mm
Door thickness: 40, 50, 60, 70, 80 mm
Execution: Knob/handle, handle/handle
Combinable: With all standard handles
Colours: F1, F2, F3, F4, F9, several RAL colours on demand
Certification: DIN 18257 ES 2, EN 1906 cl. 3

Schutzbeschläge DIN 18257 - ES 1/*Security handles DIN 18257 - ES 1*

Abb. Schutzbeschlag 5000/Knopf 1200/Drücker 401
Fig. security handle 5000/knob 1200/handle 401

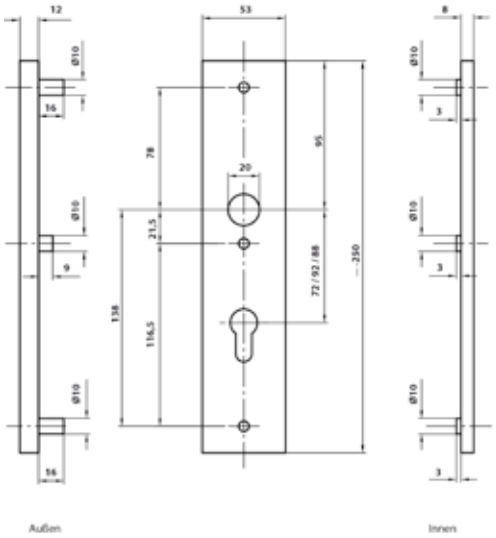

Art. No.: 5000
Abstand: Art. Nr. 5000: PZ 72 mm, Art. Nr. 5008: PZ 88 mm, Art. Nr. 5010: PZ 92 mm
Verschraubung: Beidseitig unsichtbar verschraubt, M 6
Schildstärke: 12, 15 mm
Türstärken: 40, 50, 60, 70, 80 mm
Ausführung: Wechsel, beidseitig Drücker
Kombinierbar: Mit allen Türdrückermodellen im Programm
Farben: F1, F2, F3, F4, F9, diverse RAL Töne auf Anfrage
Zertifikate: DIN 18257 ES 1, EN 1906 Kl. 3

Art. No.: 5000
Distance: Art. no. 5000: PC 72 mm, art. no. 5008: PC 88 mm, art. no. 5010: PC 92 mm
Screwing: Invisible screwed on both sides, M 6
Plate thickness: 12, 15 mm
Door thickness: 40, 50, 60, 70, 80 mm
Execution: Knob/handle, handle/handle
Combinable: With all standard handles
Colours: F1, F2, F3, F4, F9, several RAL colours on demand
Certification: DIN 18257 ES 1, EN 1906 cl. 3

Abb. Schutzbeschlag 5030/Knopf 1200/Drücker 401
Fig. security handle 5030/knob 1200/handle 401

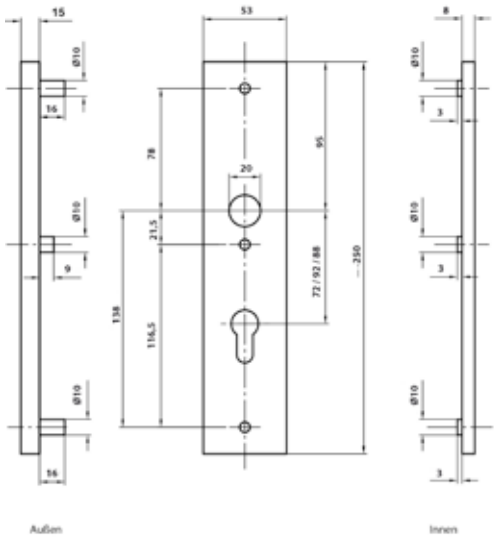

Art. Nr.: 5030
Abstand: Art. Nr. 5030: PZ 72 mm, Art. Nr. 5038: PZ 88 mm, Art. Nr. 5035: PZ 92 mm
Verschraubung: Beidseitig unsichtbar verschraubt, M 6
Schildstärke: 15 mm
Zylinderüberstand: 11-16 mm
Türstärken: 40, 50, 60, 70, 80 mm
Ausführung: Wechsel, beidseitig Drücker
Kombinierbar: Mit allen Türdrückermodellen im Programm
Farben: F1, F2, F3, F4, F9, diverse RAL Töne auf Anfrage
Zertifikate: DIN 18257 ES 1, EN 1906 Kl. 3

Art. No.: 5030
Distance: Art. no. 5030: PC 72 mm, art. no. 5038: PC 88 mm, art. no. 5035: PC 92 mm
Screwing: Invisible screwed on both sides, M 6
Plate thickness: 15 mm
Cylinder protection: 11-16 mm
Door thickness: 40, 50, 60, 70, 80 mm
Execution: Knob/handle, handle/handle
Combinable: With all standard handles
Colours: F1, F2, F3, F4, F9, several RAL colours on demand
Certification: DIN 18257 ES 1, EN 1906 cl. 3

Abb. Schutzbeschlag 5050/Knopf 1200/Drücker 405
Fig. security handle 5050/knob 1200/handle 405

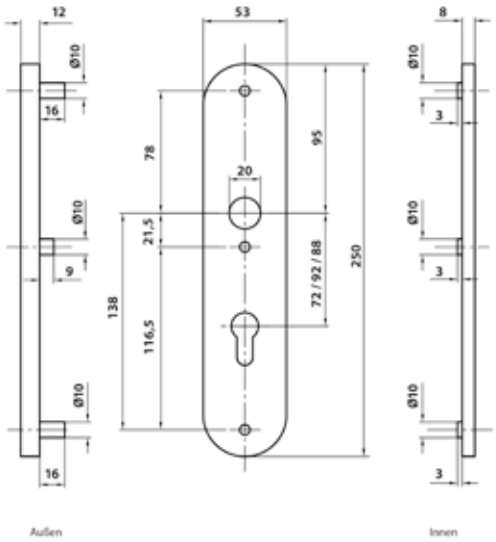

Art. Nr.: 5050
Abstand: Art. Nr. 5050: PZ 72 mm, Art. Nr. 5058: PZ 88 mm, Art. Nr. 5060: PZ 92 mm
Verschraubung: Beidseitig unsichtbar verschraubt, M 6
Schildstärke: 12, 15 mm
Türstärken: 40, 50, 60, 70, 80 mm
Ausführung: Wechsel, beidseitig Drücker
Kombinierbar: Mit allen Türdrückermodellen im Programm
Farben: F1, F2, F3, F4, F9, diverse RAL Töne auf Anfrage
Zertifikate: DIN 18257 ES 1, EN 1906 Kl. 3

Art. No.: 5050
Distance: Art. no. 5050: PC 72 mm, art. no. 5058: PC 88 mm, art. no. 5060: PC 92 mm
Screwing: Invisible screwed on both sides, M 6
Plate thickness: 12, 15 mm
Door thickness: 40, 50, 60, 70, 80 mm
Execution: Knob/handle, handle/handle
Combinable: With all standard handles
Colours: F1, F2, F3, F4, F9, several RAL colours on demand
Certification: DIN 18257 ES 1, EN 1906 cl. 3

Abb. Schutzbeschlag 5070/Knopf 1200/Drücker 405
Fig. security handle 5070/knob 1200/handle 405

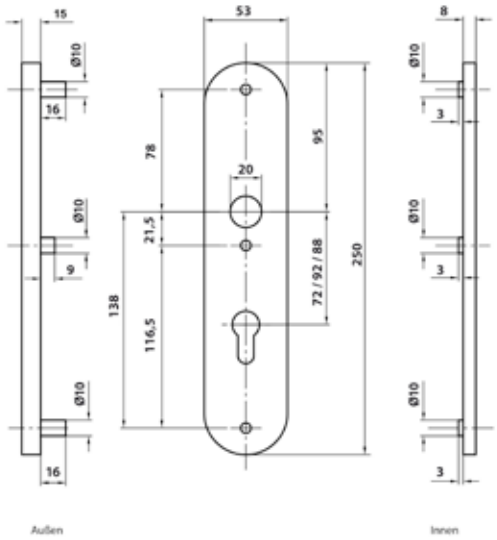

Art. Nr.: 5070
Abstand: Art. Nr. 5070: PZ 72 mm, Art. Nr. 5088: PZ 88 mm, Art. Nr. 5080: PZ 92 mm
Verschraubung: Beidseitig unsichtbar verschraubt, M 6
Schildstärke: 15 mm
Zylinderüberstand: 11-16 mm
Türstärken: 40, 50, 60, 70, 80 mm
Ausführung: Wechsel, beidseitig Drücker
Kombinierbar: Mit allen Türdrückermodellen im Programm
Farben: F1, F2, F3, F4, F9, diverse RAL Töne auf Anfrage
Zertifikate: DIN 18257 ES 1, EN 1906 Kl. 3

Art. No.: 5070
Distance: Art. no. 5070: PC 72 mm, art. no. 5088: PC 88 mm, art. no. 5080: PC 92 mm
Screwing: Invisible screwed on both sides, M 6
Plate thickness: 15 mm
Cylinder protection: 11-16 mm
Door thickness: 40, 50, 60, 70, 80 mm
Execution: Knob/handle, handle/handle
Combinable: With all standard handles
Colours: F1, F2, F3, F4, F9, several RAL colours on demand
Certification: DIN 18257 ES 1, EN 1906 cl. 3

Schutzbeschläge DIN 18257 - ES 1/*Security handles DIN 18257 - ES 1*

Abb. Schutzbeschlag 7040/Knopf 800/Drücker 120
Fig. security handle 7040/knob 800/handle 120

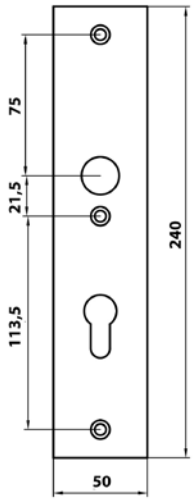

Art.Nr.: 7040
Abstand: Art. Nr. 7040: PZ 72 oder PZ 92 mm, Art. Nr. 7030: PZ 88 mm
Verschraubung: Innenschild sichtbar verschraubt, M 6
Schildstärke: 15 mm
Türstärken: 40, 50, 60, 70, 80 mm
Ausführung: Wechsel, beidseitig Drücker
Kombinierbar: Mit allen Türdrückermodellen im Programm
Farben: F1, F2, F3, F4, F9, diverse RAL Töne auf Anfrage
Zertifikate: DIN 18257 ES 1

Art.No.: 7040
Distance: Art. no. 7040: PC 72 or PC 92 mm, art. no. 7030: PC 88 mm
Screwing: Visible screwed inside, M 6
Plate thickness: 15 mm
Door thickness: 40, 50, 60, 70, 80 mm
Execution: Knob/handle, handle/handle
Combinable: With all standard handles
Colours: F1, F2, F3, F4, F9, several RAL colours on demand
Certification: DIN 18257 ES 1

Abb. Schutzbeschlag 2020 A/Knopf 800/Drücker 405
Fig. security handle 2020 A/knob 800/handle 405

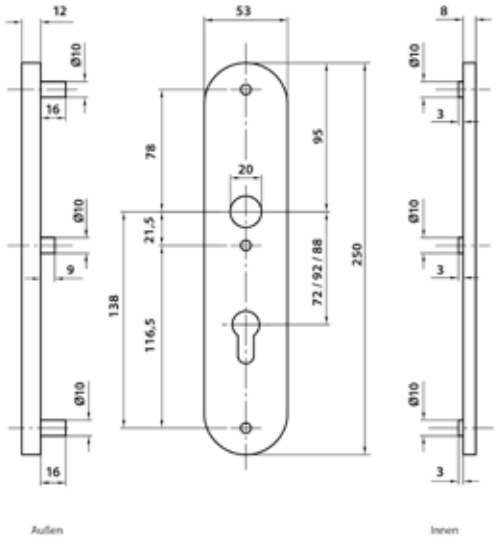

Art. Nr.: 2020 A
Abstand: Art. Nr. 2020 A: PZ 72 mm, Art. Nr. 2040 A: PZ 92 mm
Verschraubung: Beidseitig unsichtbar verschraubt, M 6
Schildstärke: 15 mm
Türstärken: 40, 50, 60, 70, 80 mm
Ausführung: Wechsel, beidseitig Drücker
Kombinierbar: Mit allen Türdrückermodellen im Programm
Farben: F1, F2, F3, F4, F9, diverse RAL Töne auf Anfrage

Art. No.: 2020 A
Distance: Art. no. 2020 A: PC 72 mm, art. no. 2040 A: PC 92 mm
Screwing: Invisible screwed on both sides, M 6
Plate thickness: 15 mm
Door thickness: 40, 50, 60, 70, 80 mm
Execution: Knob/handle, handle/handle
Combinable: With all standard handles
Colours: F1, F2, F3, F4, F9, several RAL colours on demand

Abb. Schutzbeschlag 9020 A/Knopf 800/Drücker 120
Fig. security handle 9020 A/knob 800/handle 120

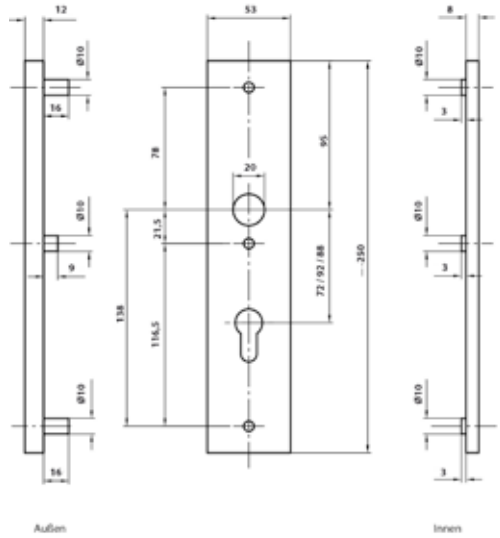

Art. Nr.: 9020 A
Abstand: Art. Nr. 9020 A: PZ 72 mm, Art. Nr. 9040 A: PZ 92 mm,
Art. Nr. 9080: PZ 88 mm (nur in 15mm lieferbar)
Verschraubung: Beidseitig unsichtbar verschraubt, M 6
Schildstärke: 12, 15 mm
Türstärken: 40, 50, 60, 70, 80 mm
Ausführung: Wechsel, beidseitig Drücker
Kombinierbar: Mit allen Türdrückermodellen im Programm
Farben: F1, F2, F3, F4, F9, diverse RAL Töne auf Anfrage

Art. No.: 9020 A
Distance: Art. no. 9020 A: PC 72 mm, art. no. 9040 A: PC 92 mm,
art. no. 9080: PC 88 mm (only available in 15 mm)
Screwing: Invisible screwed on both sides, M 6
Plate thickness: 12, 15 mm
Door thickness: 40, 50, 60, 70, 80 mm
Execution: Knob/handle, handle/handle
Combinable: With all standard handles
Colours: F1, F2, F3, F4, F9, several RAL colours on demand

Standard Schutzbeschläge/*Standard security handles*

Abb. Schutzbeschlag 9050/Knopf 800/Drücker 120
Fig. security handle 9050/knob 800/handle120

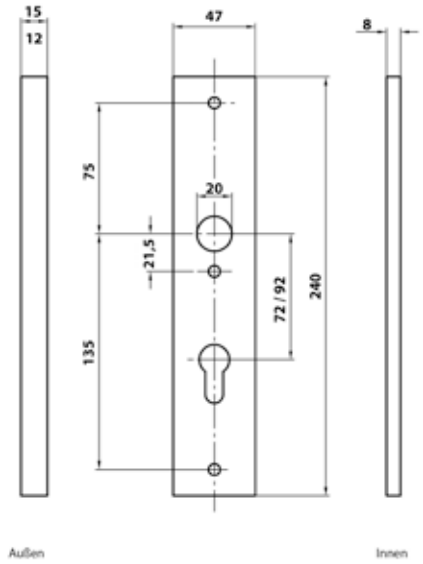

Art. Nr.: 9050
Abstand: Art. Nr. 9050: PZ 72 mm, Art. Nr. 9060: PZ 92 mm
Verschraubung: Innenschild sichtbar verschraubt, M 6
Schildstärke: 12, 15 mm
Türstärken: 40, 50, 60, 70, 80 mm
Ausführung: Wechsel, beidseitig Drücker
Kombinierbar: Mit allen Türdrückermodellen im Programm
Farben: F1, F2, F3, F4, F9, diverse RAL Töne auf Anfrage

Art. No.: 9050
Distance: Art. no. 9050: PC 72 mm, art. no. 9060: PC 92 mm
Screwing: Visible screwed inside, M 6
Plate thickness: 12, 15 mm
Door thickness: 40, 50, 60, 70, 80 mm
Execution: Knob/handle, handle/handle
Combinable: With all standard handles
Colours: F1, F2, F3, F4, F9, several RAL colours on demand

Abb. Schutzbeschlag 4236/Knopf 800/Drücker 120
Fig. security handle 4236/knob 800/handle 120

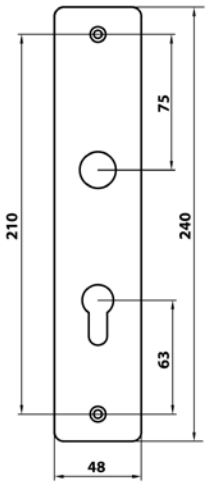

Art. Nr.: 4236
Abstand: Art. Nr. 4236: PZ 72 mm, Art. Nr. 4237: PZ 92 mm, Art. Nr. 3211: PZ 88 mm
Verschraubung: Innenschild sichtbar verschraubt, M 6
Schildstärke: 12, 15 mm, wahlweise mit langer oder kurzer Stahleinlage
Türstärken: 40, 50, 60, 70, 80 mm
Ausführung: Wechsel, beidseitig Drücker
Kombinierbar: Mit allen Türdrückermodellen im Programm
Farben: F1, F2, F3, F4, F9, diverse RAL Töne auf Anfrage

Art. No.: 4236
Distance: Art. no. 4236: PC 72 mm, art. no. 4237: PC 92 mm, art. no. 3211: PC 88 mm
Screwing: Visible screwed inside, M 6
Plate thickness: 12, 15 mm, optional with long or short steel inlet
Door thickness: 40, 50, 60, 70, 80 mm
Execution: Knob/handle, handle/handle
Combinable: With all standard handles
Colours: F1, F2, F3, F4, F9, several RAL colours on demand

Abb. Schutzbeschlag 3050/Knopf 800/Drücker 120
Fig. security handle 3050/knob800/handle 120

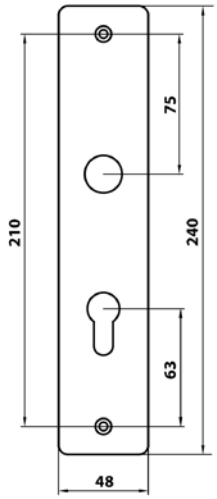

Art. Nr.: 3050
Abstand: Art. Nr. 3050: PZ 72 mm, Art. Nr. 3070: PZ 92 mm; Art. Nr. 3060: PZ 88 mm
Verschraubung: Innenschild sichtbar verschraubt, M 6
Schildstärke: 15 mm
Zylinderüberstand: 11-16 mm
Türstärken: 40, 50, 60, 70, 80 mm
Ausführung: Wechsel, beidseitig Drücker
Kombinierbar: Mit allen Türdrückermodellen im Programm
Farben: F1, F2, F3, F4, F9, diverse RAL Töne auf Anfrage

Art. No.: 3050
Distance: Art. no. 3050: PC 72 mm, art. no. 3070: PC 92 mm; art. no. 3060: PC 88 mm
Screwing: Visible screwed inside, M 6
Plate thickness: 15 mm
Cylinder protection: 11-16 mm
Door thickness: 40, 50, 60, 70, 80 mm
Execution: Knob/handle, handle/handle
Combinable: With all standard handles
Colours: F1, F2, F3, F4, F9, several RAL colours on demand

Abb. Schutzbeschlag 1511/Knopf 800/Drücker 120
Fig. security handle 1511/knob 800/handle 120

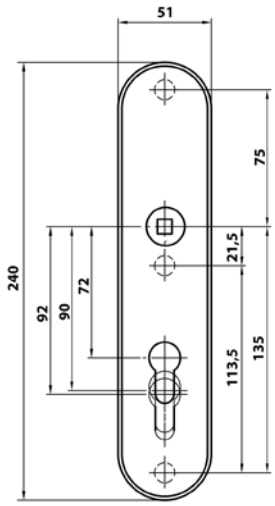

Art. Nr: 1511 (lieferbar auch in oval)
Ausführung/Abstand: *(weitere Abstände auf Anfrage)*
ECKIG MIT ZYLINDERABREIßSCHUTZ: Art. Nr. 1417: PZ 70 mm,
Art. Nr. 1511: PZ 72 mm, **Art. Nr. 1521:** PZ 90 mm, **Art. Nr. 1531:** PZ 92 mm
ECKIG OHNE ZYLINDERABREIßSCHUTZ: Art. Nr. 1407: PZ 70 mm,
Art. Nr. 1510: PZ 72 mm, **Art. Nr. 1520:** PZ 90 mm, **Art. Nr. 1530:** PZ 92 mm
OVAL OHNE ZYLINDERABREIßSCHUTZ: Art. Nr. 1507: PZ 70 mm,
Art. Nr. 1550: PZ 72 mm, **Art. Nr. 1560:** PZ 90 mm, **Art. Nr. 1570:** PZ 92 mm
OVAL MIT ZYLINDERABREIßSCHUTZ: Art. Nr. 1517: PZ 70 mm,
Art. Nr. 1551: PZ 72 mm, **Art. Nr. 1561:** PZ 90 mm, **Art. Nr. 1571:** PZ 92 mm
Verschraubung: Innenschild sichtbar verschraubt, M 6
Schildstärke: 12, 15 mm
Zylinderüberstand: 11-16 mm
Türstärken: 40, 50, 60, 70, 80 mm
Ausführung: Wechsel, beidseitig Drücker
Kombinierbar: Mit allen Türdrückermodellen im Programm
Farben: F1, F2, F3, F4, F9, diverse RAL Töne auf Anfrage

Art. No.: 1511(also available in oval)
Execution/distance: *(other distances on demand)*
Angular with cilinder protection: Art. Nr. 1417: PC 70 mm,
Art. Nr. 1511: PC 72 mm, **Art. Nr. 1521:** PC 90 mm, **Art. Nr. 1531:** PC 92 mm
Angular without cilinder protection Art. Nr. 1407: PC 70 mm,
Art. Nr. 1510: PC 72 mm, **Art. Nr. 1520:** PC 90 mm, **Art. Nr. 1530**: PC 92 mm
Oval without cilinder protection: Art. Nr. 1507: PC 70 mm,
Art. Nr. 1550: PC 72 mm, **Art. Nr. 1560:** PC 90 mm, **Art. Nr. 1570:** PC 92 mm
Oval with cilinder protection Art. Nr. 1517: PC 70 mm, **Art. Nr. 1551:** PC 72 mm,
Art. Nr. 1561: PC 90 mm, **Art. Nr. 1571:** PC 92 mm
Screwing: Visible screwed inside, M 6
Plate thickness: 12, 15 mm
Cylinder protection: 11-16 mm
Door thickness: 40, 50, 60, 70, 80 mm
Execution: Knob/handle, handle/handle
Combinable: With all standard handles
Colours: F1, F2, F3, F4, F9, several RAL colours on demand

Standard Schutzbeschläge/*Standard security handles*

Abb. Schutzbeschlag 4300/Knopf 800/Drücker 405
Fig. security handle 4300/knob 800/handle 405

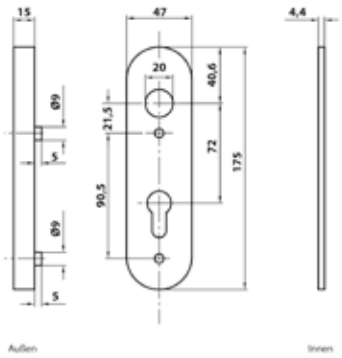

Art. Nr.: 4300
Abstand: Art. Nr. 4300: PZ 72 mm
Verschraubung: Innenschild sichtbar verschraubt, M 6
Schildstärke: 15 mm, mit langer Stahleinlage
Türstärken: 40, 50, 60, 70, 80 mm
Ausführung: Wechsel, beidseitig Drücker
Kombinierbar: Mit allen Türdrückermodellen im Programm
Farben: F1, F2, F3, F4, F9, diverse RAL Töne auf Anfrage

Art. No.: 4300
Distance: Art. no. 4300: PC 72 mm
Screwing: Visible screwed inside, M 6
Plate thickness: 15 mm, with long steel inlet
Door thickness: 40, 50, 60, 70, 80 mm
Execution: Knob/handle, handle/handle
Combinable: With all standard handles
Colours: F1, F2, F3, F4, F9, several RAL colours on demand

Abb. Schutzbeschlag 4235/Knopf 800/Drücker 120
Fig. security handle 4235/knob 800/handle120

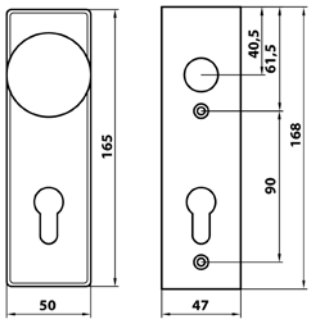

Art. Nr.: 4235
Abstand: Art. Nr. 4235: PZ 72 mm
Verschraubung: Innenschild sichtbar verschraubt, M 6
Schildstärke: 12, 15, 20 mm, wahlweise mit langer oder kurzer Stahleinlage
Türstärken: 40, 50, 60, 70, 80 mm
Ausführung: Wechsel, beidseitig Drücker
Kombinierbar: Mit allen Türdrückermodellen im Programm
Farben: F1, F2, F3, F4, F9, diverse RAL Töne auf Anfrage

Art. No.: 4235
Distance: Art. no. 4235: PC 72 mm
Screwing: Visible screwed inside, M 6
Plate thickness: 12, 15, 20 mm, optional with long or short steel inlet
Door thickness: 40, 50, 60, 70, 80 mm
Execution: Knob/handle, handle/handle
Combinable: With all standard handles
Colours: F1, F2, F3, F4, F9, several RAL colours on demand

Abb. Schutzbeschlag 4200/Knopf 800/Drücker 405
Fig. security handle 4200/knob 800/handle 405

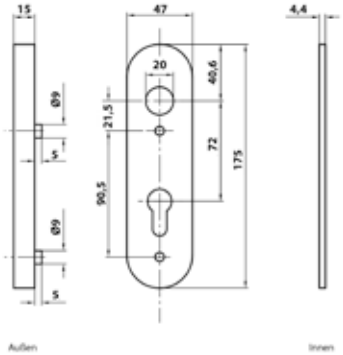

Art. Nr.: 4200
Abstand: Art. Nr. 4200: PZ 72 mm
Verschraubung: Innenschild sichtbar verschraubt, M 6
Schildstärke: 15 mm, mit langer Stahleinlage
Zylinderüberstand: 11-16 mm
Türstärken: 40, 50, 60, 70, 80 mm
Ausführung: Wechsel, beidseitig Drücker
Kombinierbar: Mit allen Türdrückermodellen im Programm
Farben: F1, F2, F3, F4, F9, diverse RAL Töne auf Anfrage

Art. No.: 4200
Distance: Art. no. 4200: PC 72 mm
Screwing: Visible screwed inside, M 6
Plate thickness: 15 mm, with long steel inlet
Cylinder protection: 11-16 mm
Door thickness: 40, 50, 60, 70, 80 mm
Execution: Knob/handle, handle/handle
Combinable: With all standard handles
Colours: F1, F2, F3, F4, F9, several RAL colours on demand

Abb. Gußrosette 9001
Fig. casted rose 9001

Art. Nr.: 9001
Verschraubung: Innenrosette sichtbar verschraubt, M 5
Schildstärke: 12, 15 mm
Türstärken: 40, 50, 60, 70, 80 mm
Ausführung: Art. Nr. 9001: mit Nocken, Art. Nr. 9000: ohne Nocken
Farben: F1, F2, F3, F4, F9, diverse RAL Töne auf Anfrage

Art. No.: 9001
Screwing: Visible screwed inside, M 5
Plate thickness: 12, 15 mm
Door thickness: 40, 50, 60, 70, 80 mm
Execution: Art. no. 9001: with cams, art. no. 9000: without cams
Colours: F1, F2, F3, F4, F9, several RAL colours on demand

Abb. Schutzrosette 720
Fig. security rose 720

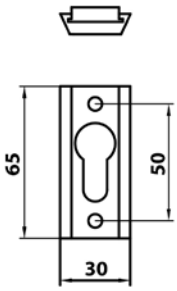

Art. Nr.: 720
Schildstärke: 5.7, 10, 14 mm
Farben: F1, F2, F3, F4, F9, diverse RAL Töne auf Anfrage

Art. No.: 720
Plate thickness: 5.7, 10, 14 mm
Colours: F1, F2, F3, F4, F9, several RAL colours on demand

FEUERSCHUTZBESCHLÄGE
FIRE DOOR HANDLES

Feuerschutzbeschläge DIN 18273/*Fire door handles DIN 18273*

Abb. 401/41/42
Fig. 401/41/42

DIN 18273

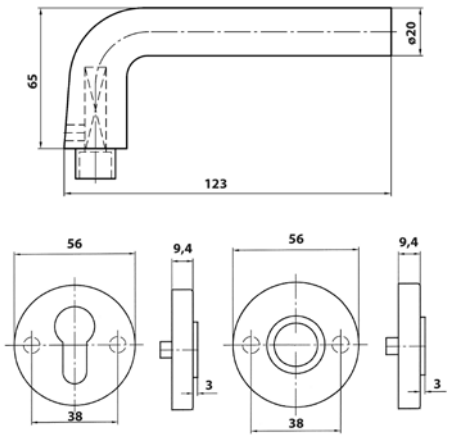

Art. Nr.: 401/41/42
Ausführung: PZ, Korridorwechsel, beidseitig Drücker
Türstärken: 45 - 65 mm
Vierkant: 9 mm
Farben: F1
Zertifikate: DIN 18273

Art. No.: 401/41/42
Execution: PC, knob/handle, handle/handle
Door thickness: 45 - 65 mm
Spindle: 9 mm
Colours: F1
Certification: DIN 18273

Abb. 406/41/42
Fig. 406/41/42

DIN 18273

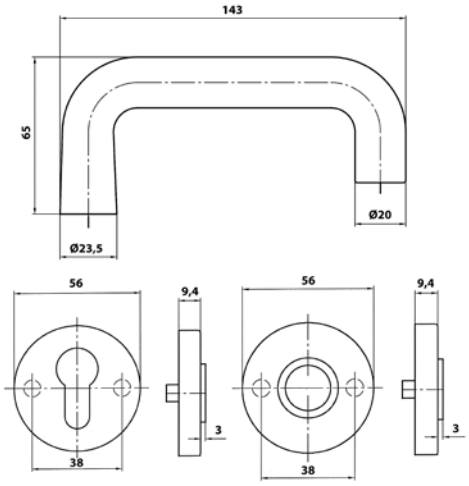

Art. Nr.: 406/41/42
Ausführung: PZ, Korridorwechsel, beidseitig Drücker
Türstärken: 45 - 65 mm
Vierkant: 9 mm
Farben: F1
Zertifikate: DIN 18273

Art. No.: 406/41/42
Execution: PC, knob/handle, handle/handle
Door thickness: 45 - 65 mm
Spindle: 9 mm
Colours: F1
Certification: DIN 18273

Abb. 460/41/42
Fig. 460/41/42

DIN 18273

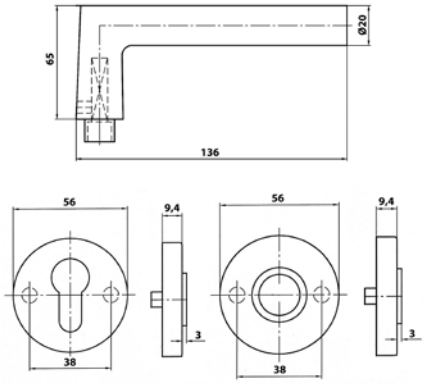

Art. Nr.: 460/41/42
Ausführung: PZ, Korridorwechsel, beidseitig Drücker
Türstärken: 45 - 65 mm
Vierkant: 9 mm
Farben: F1
Zertifikate: DIN 18273

Art. No.: 460/41/42
Execution: PC, knob/handle, handle/handle
Door thickness: 45 - 65 mm
Spindle: 9 mm
Colours: F1
Certification: DIN 18273

ÖNORM
B 3859

Abb. Schutzbeschlag 5000/Knopf 1200/Drücker 401
Fig. security handle 5000/knob 1200/handle 401

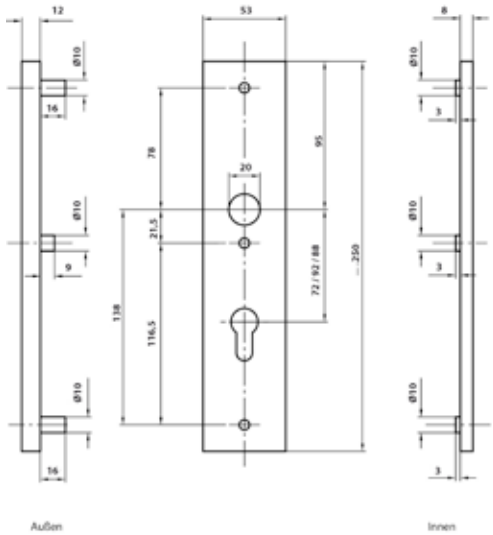

Art. Nr.: 5000/6000
Art. Nr. ES 1: Art. Nr. 5000: PZ 72 mm, Art. Nr. 5008: PZ 88 mm, Art. Nr. 5010: PZ 92 mm
Art. Nr. ES 2: Art. Nr. 6000: PZ 72 mm, Art. Nr. 6008: PZ 88 mm, Art. Nr. 6010: PZ 92 mm
Verschraubung: beidseitig unsichtbar verschraubt, M 6
Schildstärke: 12, 15 mm
Türstärken: 40, 50, 60, 70, 80 mm
Ausführung: Wechsel, beidseitig Drücker
Kombinierbar: Mit allen Türdrückermodellen im Programm
Farben: F1, F2, F3, F4, F9, diverse RAL Töne auf Anfrage
Zertifikate: Feuerschutz B 3859, DIN 18257 ES 1/ES 2, EN 1906 Kl. 3

Art. No.: 5000/6000
Art. no. ES 1: Art. no. 5000: PC 72 mm, art. no. 5008: PC 88 mm, art. no. 5010: PC 92 mm
Art. no. ES 2: Art. no. 6000: PC 72 mm, art. no. 6008: PC 88 mm, art. no. 6010: PC 92 mm
Screwing: Invisible screwed on both sides, M 6
Plate thickness: 12, 15 mm
Door thickness: 40, 50, 60, 70, 80 mm
Execution: Knob/handle, handle/handle
Combinable: With all standard handles
Colours: F1, F2, F3, F4, F9, several RAL colours on demand
Cerftification: Fire proof according to B 3859, DIN 18257 ES 1/ES 2, EN 1906 cl. 3

ÖNORM
B 3859

Abb. Schutzbeschlag 5030/Knopf 1200/Drücker 401
Fig. security handle 5030/knob 1200/handle 401

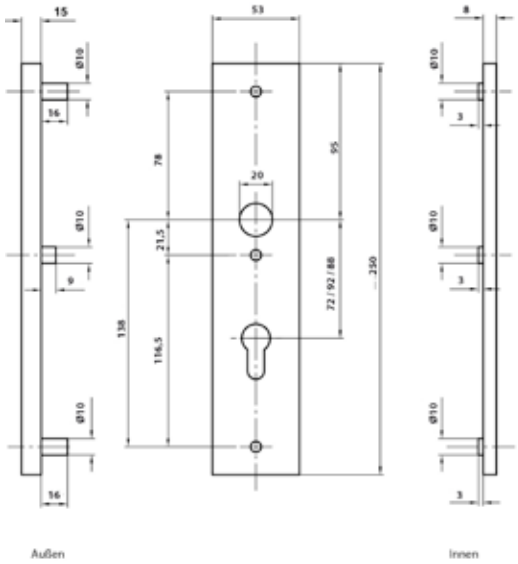

Art. Nr.: 5030/6030
Art. Nr. ES 1: Art. Nr. 5030: PZ 72 mm, Art. Nr. 5038: PZ 88 mm, Art. Nr. 5035: PZ 92 mm
Art. Nr. ES 2: Art. Nr. 6030: PZ 72 mm, Art. Nr. 6038: PZ 88 mm, Art. Nr. 6035: PZ 92 mm
Verschraubung: beidseitig unsichtbar verschraubt, M 6
Schildstärke: 15 mm
Zylinderüberstand: 11-16 mm
Türstärken: 40, 50, 60, 70, 80 mm
Ausführung: Wechsel, beidseitig Drücker
Kombinierbar: Mit allen Türdrückermodellen im Programm
Farben: F1, F2, F3, F4, F9, diverse RAL Töne auf Anfrage
Zertifikate: Feuerschutz B 3859, DIN 18257 ES 1/ES 2, EN 1906 Kl. 3

Art. No.: 5030/6030
Art. no. ES 1: Art. no. 5030: PC 72 mm, art. no. 5038: PC 88 mm, art. no. 5035: PC 92 mm
Art. no. ES 2: Art. no. 6030: PC 72 mm, art. no. 6038: PC 88 mm, art. no. 6035: PC 92 mm
Screwing: Invisible screwed on both sides, M 6
Plate thickness: 15 mm
Cylinder protection: 11-16 mm
Door thickness: 40, 50, 60, 70, 80 mm
Execution: Knob/handle, handle/handle
Combinable: With all standard handles
Colours: F1, F2, F3, F4, F9, several RAL colours on demand
Cerftification: Fire proof according to B 3859, DIN 18257 ES 1/ES 2, EN 1906 cl. 3

Feuerschutzbeschläge/*Fire door handles ÖNORM B 3859 (ES 1 + ES2)*

ÖNORM
B 3859

Abb. Schutzbeschlag 5050/Knopf 1200/Drücker 405
Fig. security handle 5050/knob 1200/handle 405

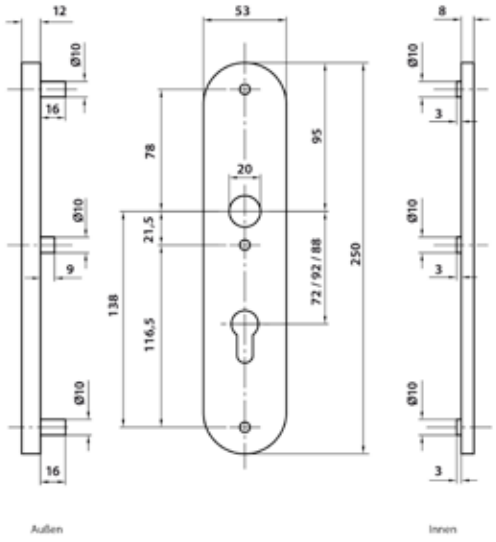

Art. Nr.: 5050/6050
Art. Nr. ES 1: Art. Nr. 5050: PZ 72 mm, Art. Nr. 5058: PZ 88 mm, Art. Nr. 5060: PZ 92 mm
Art. Nr. ES 2: Art. Nr. 6050: PZ 72 mm, Art. Nr. 6068: PZ 88 mm, Art. Nr. 6060: PZ 92 mm
Ausführung: Wechsel, beidseitig Drücker
Kombinierbar: Mit allen Türdrückermodellen im Programm
Türstärken: 40, 50, 60, 70, 80 mm
Farben: F1, F2, F3, F4, F9, diverse RAL Töne auf Anfrage
Zertifikate: Feuerschutz B 3859, DIN 18257 ES 1/ES 2, EN 1906 Kl. 3

Art. No.: 5050/6050
Art. no. ES 1: Art. no. 5050: PC 72 mm, art. no. 5058: PC 88 mm, art. no. 5060: PC 92 mm
Art. no. ES 2: Art. no. 6050: PC 72 mm, art. no. 6068: PC 88 mm, art. no. 6060: PC 92 mm
Execution: Knob/handle, handle/handle
Combinable: With all standard handles and knobs
Door thickness 40, 50, 60, 70, 80 mm
Colours: F1, F2, F3, F4, F9, several RAL colours on demand
Cerftification: Fire proof according to B 3859, DIN 18257 ES 1/ES 2, EN 1906 cl. 3

ÖNORM
B 3859

Abb. Schutzbeschlag 5070/Knopf 1200/Drücker 405
Fig. security handle 5070/knob 1200/handle 405

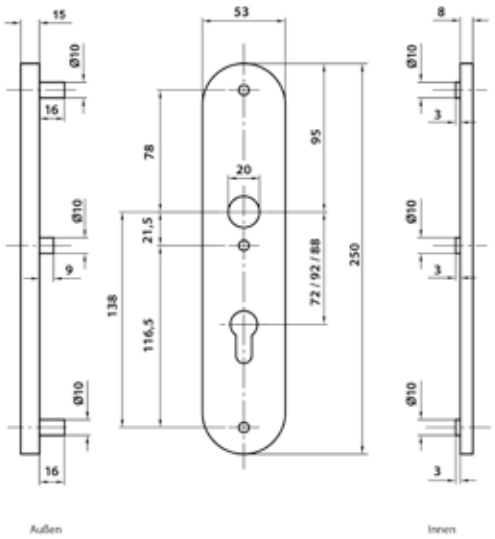

Art. Nr.: 5070/6070
Art. Nr. ES 1: Art. Nr. 5070: PZ 72 mm, Art. Nr. 5088: PZ 88 mm, Art. Nr. 5080: PZ 92 mm
Art. Nr. ES 2: Art. Nr. 6070: PZ 72 mm, Art. Nr. 6088: PZ 88 mm, Art. Nr. 6080: PZ 92 mm
Ausführung: Wechsel, beidseitig Drücker
Kombinierbar: Mit allen Türdrückermodellen im Programm
Türstärken: 40, 50, 60, 70, 80 mm
Zylinderüberstand: 11-16 mm
Farben: F1, F2, F3, F4, F9, diverse RAL Töne auf Anfrage
Zertifikate: Feuerschutz B 3859, DIN 18257 ES 1/ES 2, EN 1906 Kl. 3

Art. No.: 5070/6070
Art. no. ES 1: Art. no. 5070: PC 72 mm, art. no. 5088: PC 88 mm, art. no. 5080: PC 92 mm
Art. no. ES 2: Art. no. 6070: PC 72 mm, art. no. 6088: PC 88 mm, art. no. 6080: PC 92 mm
Execution: Knob/handle, handle/handle
Combinable: With all standard handles and knobs
Door thickness 40, 50, 60, 70, 80 mm
Cylinder protection: 11-16 mm
Colours: F1, F2, F3, F4, F9, several RAL colours on demand
Cerftification: Fire proof according to B 3859, DIN 18257 ES 1/ES 2, EN 1906 cl. 3

OBJEKTBESCHLÄGE EN 1906
OBJECT HANDLES EN 1906

Objektbeschläge EN 1906 Klasse 4/*Object handles EN 1906 class 4*

Abb. 1100/40/21 (BB)
Fig. 1100/40/21 (single tumbler lock)

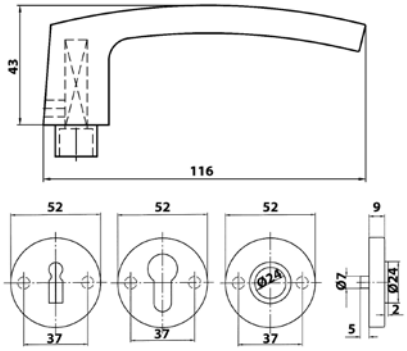

Art. Nr.: 1100/40/21
Drückerausführung: Festdrehbar gelagert mit Rückholfeder
Befestigung mit Hülsenschrauben: Art. Nr. 40: Drückerrosette, Art. Nr. 21: BB-Rosette, Art. Nr. 22: PZ Rosette, Art. Nr. 23: WC Rosette
Vierkant: Vollstift 8 mm (auch mit div. Reduzierhülsen lieferbar)
Türstärken: 38 - 45 mm, 58 - 65 mm, 68 - 73 mm
Ausführung: BB, PZ, WC, Korridorwechsel
Farben: F1, F2, F3, F4, F9, diverse RAL Töne auf Anfrage
Zertifikate: EN 1906 Kl. 4

Art. No.: 1100/40/21
Handle excecution: Fixed-turnable with spring support
Fixation screwed with bushes : Art. no. 40: handle escutcheon, art. no. 21: single tumbler escutcheon, art. no. 22: PC escutcheon, art. no. 23: WC escutcheon
Spindle: Solid spindle 8 mm (optional with several adapter sleeves)
Door thickness 38 - 45 mm, 58 - 65 mm, 68 - 73 mm
Execution: Single tumbler lock, PC, WC, knob/handle
Colours: F1, F2, F3, F4, F9, several RAL colours on demand
Cerftification: EN 1906, cl. 4

Abb. 4010/40/22 (PZ)
Fig. 4010/40/22 (PC)

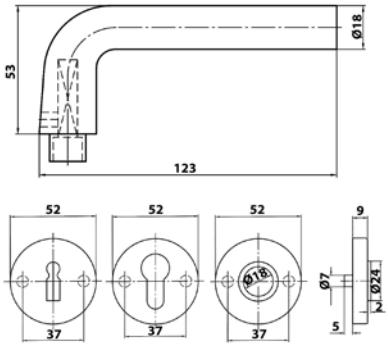

Art. Nr. : 4010/40/22
Drückerausführung: Festdrehbar gelagert mit Rückholfeder
Befestigung mit Hülsenschrauben: Art. Nr. 40: Drückerrosette, Art. Nr. 21: BB-Rosette, Art. Nr. 22: PZ Rosette, Art. Nr. 23: WC Rosette
Vierkant: Vollstift 8 mm (auch mit div. Reduzierhülsen lieferbar)
Türstärken: 38 - 45 mm, 58 - 65 mm, 68 - 73 mm
Ausführung: BB, PZ, WC, Korridorwechsel
Farben: F1, F2, F3, F4, F9, diverse RAL Töne auf Anfrage
Zertifikate: EN 1906 Kl. 4

Art. No.: 4010/40/22
Handle excecution: Fixed-turnable with spring support
Fixation screwed with bushes: Art. no. 40: handle escutcheon, art. no. 21: single tumbler escutcheon, art. no. 22: PC escutcheon, art. no. 23: WC escutcheon
Spindle: Solid spindle 8 mm (optional with several adapter sleeves)
Door thickness 38 - 45 mm, 58 - 65 mm, 68 - 73 mm
Execution: Single tumbler lock, PC, WC, knob/handle
Colours: F1, F2, F3, F4, F9, several RAL colours on demand
Cerftification: EN 1906, cl. 4

Abb. 4050/40/21 (BB)
Fig. 4050/40/21 (single tumbler lock)

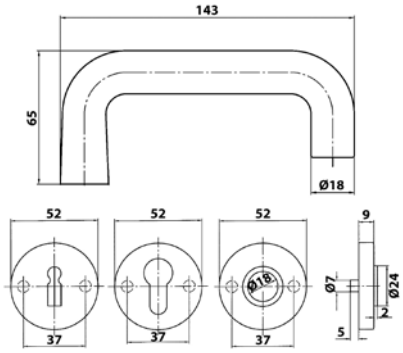

Art. Nr.: 4050/40/21
Drückerausführung: Festdrehbar gelagert mit Rückholfeder
Befestigung mit Hülsenschrauben: Art. Nr. 40: Drückerrosette, Art. Nr. 21: BB-Rosette, Art. Nr. 22: PZ Rosette, Art. Nr. 23: WC Rosette
Vierkant: Vollstift 8 mm (auch mit div. Reduzierhülsen lieferbar)
Türstärken: 38 - 45 mm, 58 - 65 mm, 68 - 73 mm
Ausführung: BB, PZ, WC, Korridorwechsel
Farben: F1, F2, F3, F4, F9, diverse RAL Töne auf Anfrage
Zertifikate: EN 1906 Kl. 4

Art. No.: 4050/40/21
Handle excecution: Fixed-turnable with spring support
Fixation screwed with bushes: Art. no. 40: handle escutcheon, art. no. 21: single tumbler escutcheon, art. no. 22: PC escutcheon, art. no. 23: WC escutcheon
Spindle: Solid spindle 8 mm (optional with several adapter sleeves)
Door thickness 38 - 45 mm, 58 - 65 mm, 68 - 73 mm
Execution: Single tumbler lock, PC, WC, knob/handle
Colours: F1, F2, F3, F4, F9, several RAL colours on demand
Cerftification: EN 1906, cl. 4

Abb. 4060/40/21 (BB)
Fig. 4060/40/21 (single tumbler lock)

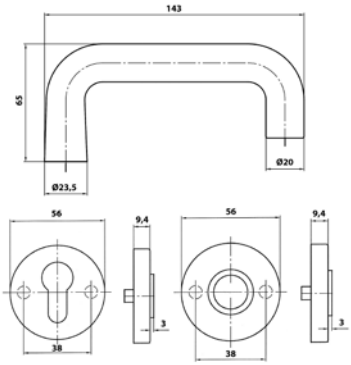

Art. Nr.: 4060/40/21
Drückerausführung: Festdrehbar gelagert mit Rückholfeder
Befestigung mit Hülsenschrauben: Art. Nr. 40: Drückerrosette, Art. Nr. 21: BB-Rosette, Art. Nr. 22: PZ Rosette, Art. Nr. 23: WC Rosette
Vierkant: Vollstift 8 mm (auch mit div. Reduzierhülsen lieferbar)
Türstärken: 38 - 45 mm, 58 - 65 mm, 68 - 73 mm
Ausführung: BB, PZ, WC, Korridorwechsel
Farben: F1, F2, F3, F4, F9, diverse RAL Töne auf Anfrage
Zertifikate: EN 1906 Kl. 4

Art. No.: 4060/40/21
Handle excecution: Fixed-turnable with spring support
Fixation screwed with bushes: Art. no. 40: handle escutcheon, art. no. 21: single tumbler escutcheon, art. no. 22: PC escutcheon, art. no. 23: WC escutcheon
Spindle: Solid spindle 8 mm (optional with several adapter sleeves)
Door thickness 38 - 45 mm, 58 - 65 mm, 68 - 73 mm
Execution: Single tumbler lock, PC, WC, knob/handle
Colours: F1, F2, F3, F4, F9, several RAL colours on demand
Cerftification: EN 1906, cl. 4

Abb. 4600/40/21 (BB)
Fig. 4600/40/21 (single tumbler lock)

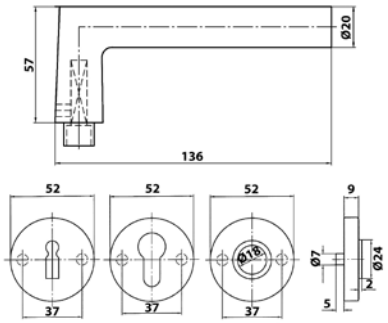

Art. Nr.: 4600/40/21
Drückerausführung: Festdrehbar gelagert mit Rückholfeder
Befestigung mit Hülsenschrauben: Art. Nr. 40: Drückerrosette, Art. Nr. 21: BB-Rosette, Art. Nr. 22: PZ Rosette, Art. Nr. 23: WC Rosette
Vierkant: Vollstift 8 mm (auch mit div. Reduzierhülsen lieferbar)
Türstärken: 38 - 45 mm, 58 - 65 mm, 68 - 73 mm
Ausführung: BB, PZ, WC, Korridorwechsel
Farben: F1, F2, F3, F4, F9, diverse RAL Töne auf Anfrage
Zertifikate: EN 1906 Kl. 4

Art. No.: 4600/40/21
Handle excecution: Fixed-turnable with spring support
Fixation screwed with bushes: Art. no. 40: handle escutcheon, art. no. 21: single tumbler escutcheon, art. no. 22: PC escutcheon, art. no. 23: WC escutcheon
Spindle: Solid spindle 8 mm (optional with several adapter sleeves)
Door thickness 38 - 45 mm, 58 - 65 mm, 68 - 73 mm
Execution: Single tumbler lock, PC, WC, knob/handle
Colours: F1, F2, F3, F4, F9, several RAL colours on demand
Cerftification: EN 1906, cl. 4

Abb. 1401/40/21 (BB)
Fig. 1401/40/21 (single tumbler lock)

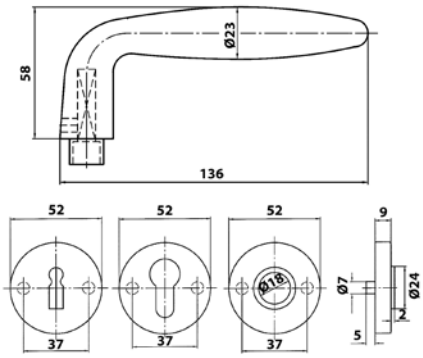

Art. Nr.: 1401/40/21
Drückerausführung: Festdrehbar gelagert mit Rückholfeder
Befestigung mit Hülsenschrauben: Art. Nr. 40: Drückerrosette, Art. Nr. 21: BB-Rosette, Art. Nr. 22: PZ Rosette, Art. Nr. 23: WC Rosette
Vierkant: Vollstift 8 mm (auch mit div. Reduzierhülsen lieferbar)
Türstärken: 38 - 45 mm, 58 - 65 mm, 68 - 73 mm
Ausführung: BB, PZ, WC, Korridorwechsel
Farben: F1, F2, F3, F4, F9, diverse RAL Töne auf Anfrage
Zertifikate: 38 - 45 mm, 58 - 65 mm, 68 - 73 mm

Art. Nr.: 1401/40/21
Handle excecution: Fixed-turnable with spring support
Fixation screwed with bushes: Art. no. 40: handle escutcheon, art. no. 21: single tumbler escutcheon, art. no. 22: PC escutcheon, art. no. 23: WC escutcheon
Spindle: Solid spindle 8 mm (optional with several adapter sleeves)
Door thickness 38 - 45 mm, 58 - 65 mm, 68 - 73 mm
Execution: Single tumbler lock, PC, WC, knob/handle
Colours: F1, F2, F3, F4, F9, several RAL colours on demand
Cerftification: EN 1906, cl. 4

Objektbeschläge EN 1906 Klasse 4/*Object handles EN 1906 class 4*

Abb.1070/Drücker 108
Fig.1070/handle 108

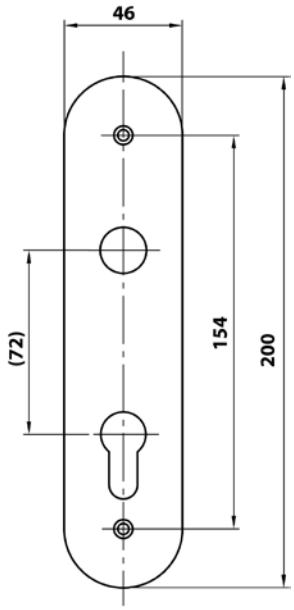

Art. Nr.: 1070
Drückerausführung: Festdrehbar gelagert mit Rückholfeder
Abstand: PZ 55 mm, PZ 72 mm BB 56 mm, BB 72 mm
Vierkant: Vollstift 8 mm (auch mit div. Reduzierhülsen lieferbar)
Ausführung: BB, PZ, WC, Korridorwechsel
Farben: F1, F2, F3, F4, F9, diverse RAL Töne auf Anfrage
Zertifikate: EN 1906 Kl. 4

Art. No.: 1070
Handle excecution: Fixed-turnable with spring support
Distance: PC 55 mm, PC 72 mm BB 56 mm, BB 72 mm
Spindle: Solid spindle 8 mm (optional with several adapter sleeves)
Execution: Single tumbler lock, PC, WC, knob/handle
Colours: F1, F2, F3, F4, F9, several RAL colours on demand
Cerftification: EN 1906, cl. 4

Abb.1070 WC/Drücker 108
Fig.1070/WC/handle 108

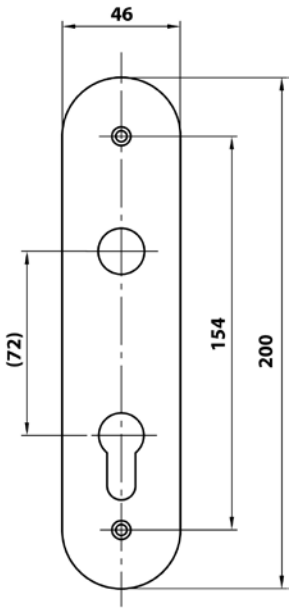

Art. Nr.: 1070 WC
Drückerausführung: Festdrehbar gelagert mit Rückholfeder
Abstand: WC 63, 72 , 78 mm
Vierkant: Vollstift 8 mm (auch mit div. Reduzierhülsen lieferbar)
Ausführung: BB, PZ, WC, Korridorwechsel
Farben: F1, F2, F3, F4, F9, diverse RAL Töne auf Anfrage
Zertifikate: EN 1906 Kl. 4

Art. No.: 1070 WC
Handle excecution: Fixed-turnable with spring support
Distance: WC 63, 72 , 78 mm
Spindle: Solid spindle 8 mm (optional with several adapter sleeves)
Execution: Single tumbler lock, PC, WC, knob/handle
Colours: F1, F2, F3, F4, F9, several RAL colours on demand
Cerftification: EN 1906, cl. 4

Abb. 110/20/21 (BB)
Fig. 110/20/21 (single tumbler lock)

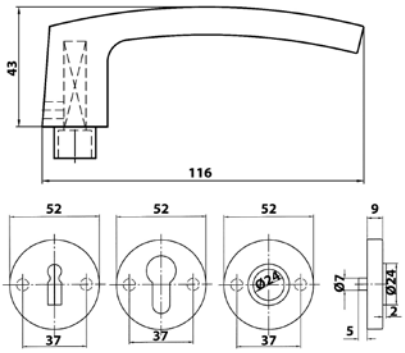

Art. Nr.: 110/20/21 Kl. 3
Drückerausführung: Lochteil, Stiftteil ohne Feder
Befestigung mit Hülsenschrauben: Art. Nr. 20: Drückerrosette, Art. Nr. 21: BB-Rosette, Art. Nr. 22: PZ Rosette, Art. Nr. 23: WC Rosette
Befestigung mit Spaxschrauben: Art. Nr. 60: Drückerrosette, Art. Nr. 61: BB-Rosette, Art. Nr. 62: PZ Rosette, Art. Nr. 23: WC Rosette
Vierkant: Vollstift 8 mm (auch mit div. Reduzierhülsen lieferbar)
Türstärken: 40, 50, 60, 70, 80 mm
Ausführung: BB, PZ, WC, Korridorwechsel
Farben: F1, F2, F3, F4, F9, diverse RAL Töne auf Anfrage
Zertifikate: EN 1906 Kl. 3

Art. No.: 110/20/21 cl. 3
Handle execution: Male, female without spring
Fixation screwed with bushes: Art. no. 20: handle escutcheon, art. no. 21: single tumbler escutcheon, art. no. 22: PC escutcheon, art. no. 23: WC escutcheon
Fixation screwed with Spax: Art. no. 60: handle escutcheon, art. no. 61: single tumbler escutcheon, art. no. 62: PC escutcheon, art. no. 23: WC escutcheon
Spindle: Solid spindle 8 mm (optional with several adapter sleeves)
Door thickness: 40, 50, 60, 70, 80 mm
Execution: Single tumbler lock, PC, WC, knob/handle
Colours: F1, F2, F3, F4, F9, several RAL colours on demand
Cerftification: EN 1906 cl. 3

Abb. 401/20/21 (BB)
Fig. 401/20/21 (single tumbler lock)

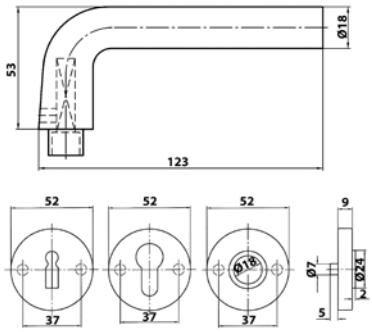

Art. Nr.: 401/20/21 Kl. 3
Drückerausführung: Lochteil, Stiftteil ohne Feder
Befestigung mit Hülsenschrauben: Art. Nr. 20: Drückerrosette, Art. Nr. 21: BB-Rosette, Art. Nr. 22: PZ Rosette, Art. Nr. 23: WC Rosette
Befestigung mit Spaxschrauben: Art. Nr. 60: Drückerrosette, Art. Nr. 61: BB-Rosette, Art. Nr. 62: PZ Rosette, Art. Nr. 23: WC Rosette
Vierkant: Vollstift 8 mm (auch mit div. Reduzierhülsen lieferbar)
Türstärken: 40, 50, 60, 70, 80 mm
Ausführung: BB, PZ, WC, Korridorwechsel
Farben: F1, F2, F3, F4, F9, diverse RAL Töne auf Anfrage
Zertifikate: EN 1906 Kl. 3

Art. No.: 401/20/21 cl. 3
Handle execution: Male, female without spring
Fixation screwed with bushes: Art. no. 20: handle escutcheon, art. no. 21: single tumbler escutcheon, art. no. 22: PC escutcheon, art. no. 23: WC escutcheon
Fixation screwed with Spax: Art. no. 60: handle escutcheon, art. no. 61: single tumbler escutcheon, art. no. 62: PC escutcheon, art. no. 23: WC escutcheon
Spindle: Solid spindle 8 mm (optional with several adapter sleeves)
Door thickness: 40, 50, 60, 70, 80 mm
Execution: Single tumbler lock, PC, WC, knob/handle
Colours: F1, F2, F3, F4, F9, several RAL colours on demand
Cerftification: EN 1906 cl. 3

Abb. 405/20/21 (BB)
Fig. 405/20/21 (single tumbler lock)

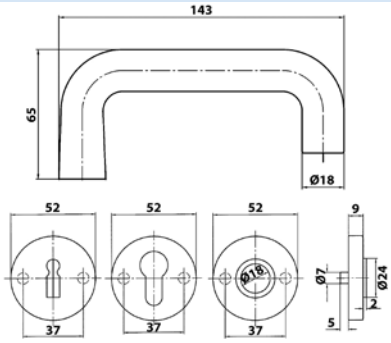

Art. Nr.: 405/20/21 Kl. 3
Drückerausführung: Lochteil, Stiftteil ohne Feder
Befestigung mit Hülsenschrauben: Art. Nr. 20: Drückerrosette, Art. Nr. 21: BB-Rosette, Art. Nr. 22: PZ Rosette, Art. Nr. 23: WC Rosette
Befestigung mit Spaxschrauben: Art. Nr. 60: Drückerrosette, Art. Nr. 61: BB-Rosette, Art. Nr. 62: PZ Rosette, Art. Nr. 23: WC Rosette
Vierkant: Vollstift 8 mm (auch mit div. Reduzierhülsen lieferbar)
Türstärken: 40, 50, 60, 70, 80 mm
Ausführung: BB, PZ, WC, Korridorwechsel
Farben: F1, F2, F3, F4, F9, diverse RAL Töne auf Anfrage
Zertifikate: EN 1906 Kl. 3

Art. No.: 405/20/21 cl. 3
Handle execution: Male, female without spring
Fixation screwed with bushes: Art. no. 20: handle escutcheon, art. no. 21: single tumbler escutcheon, art. no. 22: PC escutcheon, art. no. 23: WC escutcheon
Fixation screwed with Spax: Art. no. 60: handle escutcheon, art. no. 61: single tumbler escutcheon, art. no. 62: PC escutcheon, art. no. 23: WC escutcheon
Spindle: Solid spindle 8 mm (optional with several adapter sleeves)
Door thickness: 40, 50, 60, 70, 80 mm
Execution: Single tumbler lock, PC, WC, knob/handle
Colours: F1, F2, F3, F4, F9, several RAL colours on demand
Cerftification: EN 1906 cl. 3

Objektbeschläge EN 1906 Klasse 3/*Object handles EN 1906 class 3*

Abb. 460/20/21 (BB)
Fig. 460/20/21(single tumbler lock)

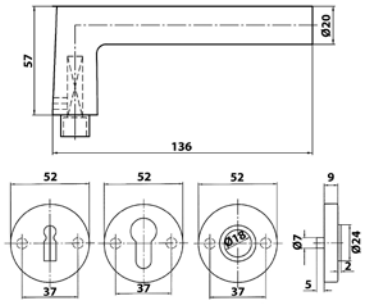

Art. Nr.: 460/20/21 Kl. 3
Drückerausführung: Lochteil, Stiftteil ohne Feder
Befestigung mit Hülsenschrauben: Art. Nr. 20: Drückerrosette, Art. Nr. 21: BB-Rosette, Art. Nr. 22: PZ Rosette, Art. Nr. 23: WC Rosette
Befestigung mit Spaxschrauben: Art. Nr. 60: Drückerrosette, Art. Nr. 61: BB-Rosette, Art. Nr. 62: PZ Rosette, Art. Nr. 23: WC Rosette
Vierkant: Vollstift 8 mm (auch mit div. Reduzierhülsen lieferbar)
Türstärken: 40, 50, 60, 70, 80 mm
Ausführung: BB, PZ, WC, Korridorwechsel
Farben: F1, F2, F3, F4, F9, diverse RAL Töne auf Anfrage
Zertifikate: EN 1906 Kl. 3

Art. No.: 460/20/21cl. 3
Handle execution: Male, female without spring
Fixation screwed with bushes: Art. no. 20: handle escutcheon, art. no. 21: single tumbler escutcheon, art. no. 22: PC escutcheon, art. no. 23: WC escutcheon
Fixation screwed with Spax: Art. no. 60: handle escutcheon, art. no. 61: single tumbler escutcheon, art. no. 62: PC escutcheon, art. no. 23: WC escutcheon
Spindle: Solid spindle 8 mm (optional with several adapter sleeves)
Door thickness: 40, 50, 60, 70, 80 mm
Execution: Single tumbler lock, PC, WC, knob/handle
Colours: F1, F2, F3, F4, F9, several RAL colours on demand
Cerftification: EN 1906 cl. 3

Abb. 1000/20/21 (BB)
Fig. 1000/20/21 (single tumbler lock)

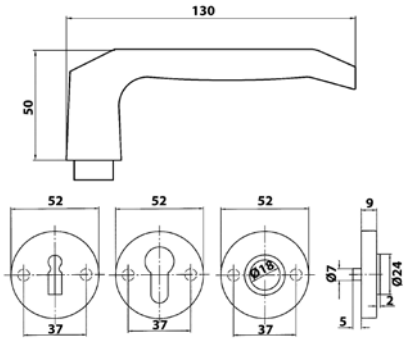

Art. Nr.: 1000/20/21 Kl. 3
Drückerausführung: Lochteil, Stiftteil ohne Feder
Befestigung mit Hülsenschrauben: Art. Nr. 20: Drückerrosette, Art. Nr. 21: BB-Rosette, Art. Nr. 22: PZ Rosette, Art. Nr. 23: WC Rosette
Befestigung mit Spaxschrauben: Art. Nr. 60: Drückerrosette, Art. Nr. 61: BB-Rosette, Art. Nr. 62: PZ Rosette, Art. Nr. 23: WC Rosette
Vierkant: Vollstift 8 mm (auch mit div. Reduzierhülsen lieferbar)
Türstärken: 40, 50, 60, 70, 80 mm
Ausführung: BB, PZ, WC, Korridorwechsel
Farben: F1, F2, F3, F4, F9, diverse RAL Töne auf Anfrage
Zertifikate: EN 1906 Kl. 3

Art. No.: 1000/20/21 cl. 3
Handle execution: Male, female without spring
Fixation screwed with bushes: Art. no. 20: handle escutcheon, art. no. 21: single tumbler escutcheon, art. no. 22: PC escutcheon, art. no. 23: WC escutcheon
Fixation screwed with Spax: Art. no. 60: handle escutcheon, art. no. 61: single tumbler escutcheon, art. no. 62: PC escutcheon, art. no. 23: WC escutcheon
Spindle: Solid spindle 8 mm (optional with several adapter sleeves)
Door thickness: 40, 50, 60, 70, 80 mm
Execution: Single tumbler lock, PC, WC, knob/handle
Colours: F1, F2, F3, F4, F9, several RAL colours on demand
Cerftification: EN 1906 cl. 3

Abb. 141/20/21 (BB)
Fig. 141/20/21 (single tumbler lock)

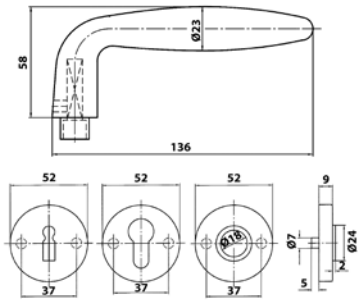

Art. Nr.: 141/20/21 Kl. 3
Drückerausführung: Lochteil, Stiftteil ohne Feder
Befestigung mit Hülsenschrauben: Art. Nr. 20: Drückerrosette, Art. Nr. 21: BB-Rosette, Art. Nr. 22: PZ Rosette, Art. Nr. 23: WC Rosette
Befestigung mit Spaxschrauben: Art. Nr. 60: Drückerrosette, Art. Nr. 61: BB-Rosette, Art. Nr. 62: PZ Rosette, Art. Nr. 23: WC Rosette
Vierkant: Vollstift 8 mm (auch mit div. Reduzierhülsen lieferbar)
Türstärken: 40, 50, 60, 70, 80 mm
Ausführung: BB, PZ, WC, Korridorwechsel
Farben: F1, F2, F3, F4, F9, diverse RAL Töne auf Anfrage
Zertifikate: EN 1906 Kl. 3

Art. No.: 141/20/21 cl. 3
Handle execution: Male, female without spring
Fixation screwed with bushes: Art. no. 20: handle escutcheon, art. no. 21: single tumbler escutcheon, art. no. 22: PC escutcheon, art. no. 23: WC escutcheon
Fixation screwed with Spax: Art. no. 60: handle escutcheon, art. no. 61: single tumbler escutcheon, art. no. 62: PC escutcheon, art. no. 23: WC escutcheon
Spindle: Solid spindle 8 mm (optional with several adapter sleeves)
Door thickness: 40, 50, 60, 70, 80 mm
Execution: Single tumbler lock, PC, WC, knob/handle
Colours: F1, F2, F3, F4, F9, several RAL colours on demand
Cerftification: EN 1906 cl. 3

Abb. 458/20/21 (BB)
Fig. 458/20/21 (single tumbler lock)

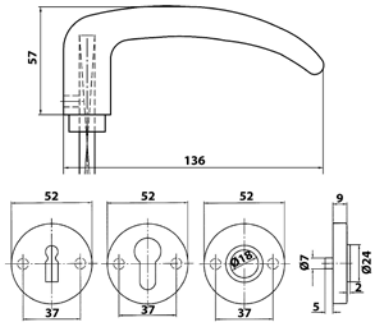

Art. Nr.: 458/20/21 Kl. 3
Drückerausführung: Lochteil, Stiftteil ohne Feder
Befestigung mit Hülsenschrauben: Art. Nr. 20: Drückerrosette, Art. Nr. 21: BB-Rosette, Art. Nr. 22: PZ Rosette, Art. Nr. 23: WC Rosette
Befestigung mit Spaxschrauben: Art. Nr. 60: Drückerrosette, Art. Nr. 61: BB-Rosette, Art. Nr. 62: PZ Rosette, Art. Nr. 23: WC Rosette
Vierkant: Vollstift 8 mm (auch mit div. Reduzierhülsen lieferbar)
Türstärken: 40, 50, 60, 70, 80 mm
Ausführung: BB, PZ, WC, Korridorwechsel
Farben: F1, F2, F3, F4, F9, diverse RAL Töne auf Anfrage
Zertifikate: EN 1906 Kl. 3

Art. No.: 458/20/21 cl. 3
Handle execution: Male, female without spring
Fixation screwed with bushes: Art. no. 20: handle escutcheon, art. no. 21: single tumbler escutcheon, art. no. 22: PC escutcheon, art. no. 23: WC escutcheon
Fixation screwed with Spax: Art. no. 60: handle escutcheon, art. no. 61: single tumbler escutcheon, art. no. 62: PC escutcheon, art. no. 23: WC escutcheon
Spindle: Solid spindle 8 mm (optional with several adapter sleeves)
Door thickness: 40, 50, 60, 70, 80 mm
Execution: Single tumbler lock, PC, WC, knob/handle
Colours: F1, F2, F3, F4, F9, several RAL colours on demand
Cerftification: EN 1906 cl. 3

Abb. 455/20/21 (BB)
Fig. 455/20/21 (single tumbler lock)

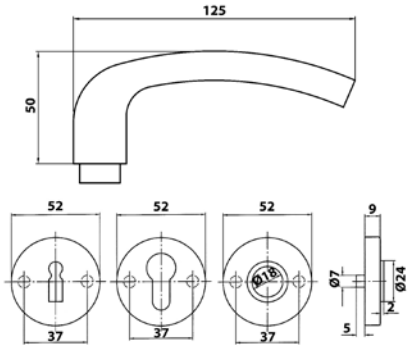

Art. Nr.: 455/20/21 Kl. 3
Drückerausführung: Lochteil, Stiftteil ohne Feder
Befestigung mit Hülsenschrauben: Art. Nr. 20: Drückerrosette, Art. Nr. 21: BB-Rosette, Art. Nr. 22: PZ Rosette, Art. Nr. 23: WC Rosette
Befestigung mit Spaxschrauben: Art. Nr. 60: Drückerrosette, Art. Nr. 61: BB-Rosette, Art. Nr. 62: PZ Rosette, Art. Nr. 23: WC Rosette
Vierkant: Vollstift 8 mm (auch mit div. Reduzierhülsen lieferbar)
Türstärken: 40, 50, 60, 70, 80 mm
Ausführung: BB, PZ, WC, Korridorwechsel
Farben: F1, F2, F3, F4, F9, diverse RAL Töne auf Anfrage
Zertifikate: EN 1906 Kl. 3

Art. No.: 455/20/21 cl. 3
Handle execution: Male, female without spring
Fixation screwed with bushes: Art. no. 20: handle escutcheon, art. no. 21: single tumbler escutcheon, art. no. 22: PC escutcheon, art. no. 23: WC escutcheon
Fixation screwed with Spax: Art. no. 60: handle escutcheon, art. no. 61: single tumbler escutcheon, art. no. 62: PC escutcheon, art. no. 23: WC escutcheon
Spindle: Solid spindle 8 mm (optional with several adapter sleeves)
Door thickness: 40, 50, 60, 70, 80 mm
Execution: Single tumbler lock, PC, WC, knob/handle
Colours: F1, F2, F3, F4, F9, several RAL colours on demand
Cerftification: EN 1906 cl. 3

Objektbeschläge EN 1906 Klasse 3/*Object handles EN 1906 class 3*

Abb. 105/20/21 (BB)
Fig. 105/20/21 (single tumbler lock)

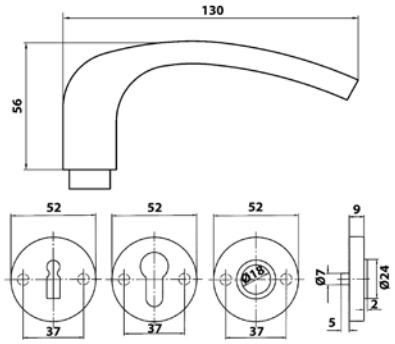

Art. Nr.: 105/20/21 Kl. 3
Drückerausführung: Lochteil, Stiftteil ohne Feder
Befestigung mit Hülsenschrauben: Art. Nr. 20: Drückerrosette, Art. Nr. 21: BB-Rosette, Art. Nr. 22: PZ Rosette, Art. Nr. 23: WC Rosette
Befestigung mit Spaxschrauben: Art. Nr. 60: Drückerrosette, Art. Nr. 61: BB-Rosette, Art. Nr. 62: PZ Rosette, Art. Nr. 23: WC Rosette
Vierkant: Vollstift 8 mm (auch mit div. Reduzierhülsen lieferbar)
Türstärken: 40, 50, 60, 70, 80 mm
Ausführung: BB, PZ, WC, Korridorwechsel
Farben: F1, F2, F3, F4, F9, diverse RAL Töne auf Anfrage
Zertifikate: EN 1906 Kl. 3

Art. No.: 105/20/21 cl. 3
Handle execution: Male, female without spring
Fixation screwed with bushes: Art. no. 20: handle escutcheon, art. no. 21: single tumbler escutcheon, art. no. 22: PC escutcheon, art. no. 23: WC escutcheon
Fixation screwed with Spax: Art. no. 60: handle escutcheon, art. no. 61: single tumbler escutcheon, art. no. 62: PC escutcheon, art. no. 23: WC escutcheon
Spindle: Solid spindle 8 mm (optional with several adapter sleeves)
Door thickness: 40, 50, 60, 70, 80 mm
Execution: Single tumbler lock, PC, WC, knob/handle
Colours: F1, F2, F3, F4, F9, several RAL colours on demand
Cerftification: EN 1906 cl. 3

Abb. 106/20/21 (BB)
Fig. 106/20/21 (single tumbler lock)

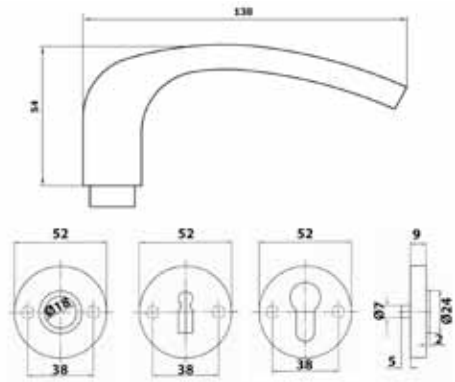

Art. Nr.: 106/20/21 Kl. 3
Drückerausführung: Lochteil, Stiftteil ohne Feder
Befestigung mit Hülsenschrauben: Art. Nr. 20: Drückerrosette, Art. Nr. 21: BB-Rosette, Art. Nr. 22: PZ Rosette, Art. Nr. 23: WC Rosette
Befestigung mit Spaxschrauben: Art. Nr. 60: Drückerrosette, Art. Nr. 61: BB-Rosette, Art. Nr. 62: PZ Rosette, Art. Nr. 23: WC Rosette
Vierkant: Vollstift 8 mm (auch mit div. Reduzierhülsen lieferbar)
Türstärken: 40, 50, 60, 70, 80 mm
Ausführung: BB, PZ, WC, Korridorwechsel
Farben: F1, F2, F3, F4, F9, diverse RAL Töne auf Anfrage
Zertifikate: EN 1906 Kl. 3

Art. No.: 106/20/21 cl. 3
Handle execution: Male, female without spring
Fixation screwed with bushes: Art. no. 20: handle escutcheon, art. no. 21: single tumbler escutcheon, art. no. 22: PC escutcheon, art. no. 23: WC escutcheon
Fixation screwed with Spax: Art. no. 60: handle escutcheon, art. no. 61: single tumbler escutcheon, art. no. 62: PC escutcheon, art. no. 23: WC escutcheon
Spindle: Solid spindle 8 mm (optional with several adapter sleeves)
Door thickness: 40, 50, 60, 70, 80 mm
Execution: Single tumbler lock, PC, WC, knob/handle
Colours: F1, F2, F3, F4, F9, several RAL colours on demand
Cerftification: EN 1906 cl. 3

Abb. 110/20/21 (BB)
Fig. 110/20/21 (single tumbler lock)

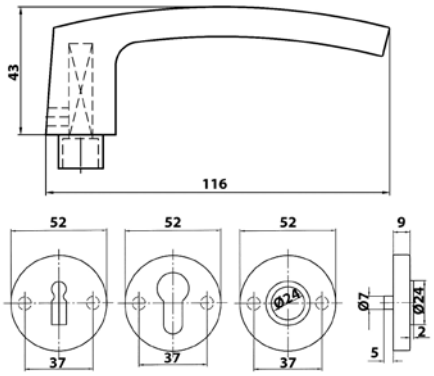

Art. Nr.: 110/20/21
Befestigung mit Hülsenschrauben: Art. Nr. 20: Drückerrosette, Art. Nr. 21: BB-Rosette, Art. Nr. 22: PZ Rosette, Art. Nr. 23: WC Rosette
Befestigung mit Spaxschrauben: Art. Nr. 60: Drückerrosette, Art. Nr. 61: BB-Rosette, Art. Nr. 62: PZ Rosette, Art. Nr. 23: WC Rosette
Vierkant: A-Stift 8 mm, wahlweise auch mit Reduzierhülse 8,5 mm oder 9 mm
Kombinierbar: Mit allen Drückern, Schildern und Rosetten
Ausführung: BB, PZ, WC, Korridorwechsel
Farben: F1, F2, F3, F4, F9, diverse RAL Töne auf Anfrage

Art. No.: 110/20/21
Fixation screwed with bushes: Art. no. 20: handle escutcheon, art. no. 21: single tumbler escutcheon, art. no. 22: PC escutcheon, art. no. 23: WC escutcheon
Fixation screwed with Spax: Art. no. 60: handle escutcheon, art. no. 61: single tumbler escutcheon, art. no. 62: PC escutcheon, art. no. 23: WC escutcheon
Spindle: Spindle 8 mm, optional with adapter sleeve 8,5 mm or 9 mm
Combinable: With all handles, plates and escutcheons
Execution: Single tumbler lock, PC, WC, knob/handle
Colours: F1, F2, F3, F4, F9, several RAL colours on demand

Abb. 401/20/21 (BB)
Fig. 401/20/21 (single tumbler lock)

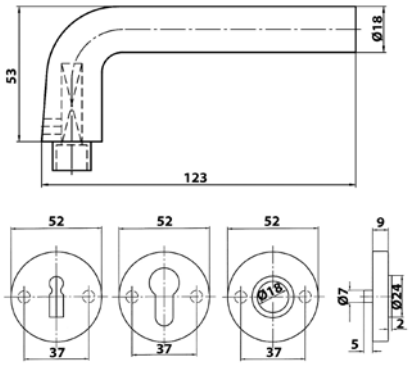

Art. Nr.: 401/20/21
Befestigung mit Hülsenschrauben: Art. Nr. 20: Drückerrosette, Art. Nr. 21: BB-Rosette, Art. Nr. 22: PZ Rosette, Art. Nr. 23: WC Rosette
Befestigung mit Spaxschrauben: Art. Nr. 60: Drückerrosette, Art. Nr. 61: BB-Rosette, Art. Nr. 62: PZ Rosette, Art. Nr. 23: WC Rosette
Vierkant: A-Stift 8 mm, wahlweise auch mit Reduzierhülse 8,5 mm oder 9 mm
Kombinierbar: Mit allen Drückern, Schildern und Rosetten
Ausführung: BB, PZ, WC, Korridorwechsel
Farben: F1, F2, F3, F4, F9, diverse RAL Töne auf Anfrage

Art. No.: 401/20/21
Fixation screwed with bushes: Art. no. 20: handle escutcheon, art. no. 21: single tumbler escutcheon, art. no. 22: PC escutcheon, art. no. 23: WC escutcheon
Fixation screwed with Spax: Art. no. 60: handle escutcheon, art. no. 61: single tumbler escutcheon, art. no. 62: PC escutcheon, art. no. 23: WC escutcheon
Spindle: Spindle 8 mm, optional with adapter sleeve 8,5 mm or 9 mm
Combinable: With all handles, plates and escutcheons
Execution: Single tumbler lock, PC, WC, knob/handle
Colours: F1, F2, F3, F4, F9, several RAL colours on demand

Abb. 405/20/21 (BB)
Fig. 405/20/21 (single tumbler lock)

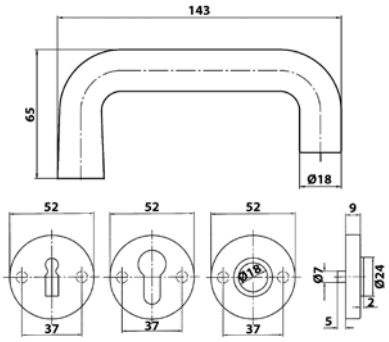

Art. Nr.: 405/20/21
Befestigung mit Hülsenschrauben: Art. Nr. 20: Drückerrosette, Art. Nr. 21: BB-Rosette, Art. Nr. 22: PZ Rosette, Art. Nr. 23: WC Rosette
Befestigung mit Spaxschrauben: Art. Nr. 60: Drückerrosette, Art. Nr. 61: BB-Rosette, Art. Nr. 62: PZ Rosette, Art. Nr. 23: WC Rosette
Vierkant: Art. Nr. 405: 8 mm, Art. Nr. 425: 7 mm, Art. Nr. 415: 8,5 mm, Art. Nr. 406: 10 mm
Kombinierbar: Mit allen Drückern, Schildern und Rosetten
Ausführung: BB, PZ, WC, Korridorwechsel
Farben: F1, F2, F3, F4, F9, diverse RAL Töne auf Anfrage

Art. No.: 405/20/21
Fixation screwed with bushes: Art. no. 20: handle escutcheon, art. no. 21: single tumbler escutcheon, art. no. 22: PC escutcheon, art. no. 23: WC escutcheon
Fixation screwed with Spax: Art. no. 60: handle escutcheon, art. no. 61: single tumbler escutcheon, art. no. 62: PC escutcheon, art. no. 23: WC escutcheon
Spindle: Art. no. 405: 8 mm, art. no. 415: 8,5 mm, art no. 425: 7 mm, art. no. 406: 10 mm
Combinable: With all handles, plates and escutcheons
Execution: Single tumbler lock, PC, WC, knob/handle
Colours: F1, F2, F3, F4, F9, several RAL colours on demand

Abb. 460/20/21 (BB)
Fig. 460/20/21(single tumbler lock)

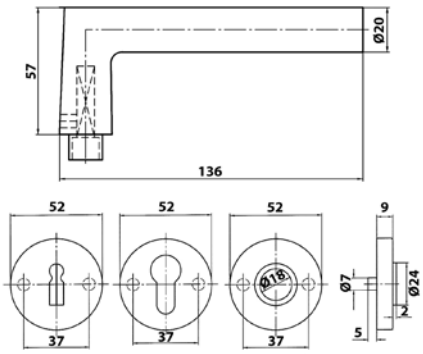

Art. Nr.: 460/20/21
Befestigung mit Hülsenschrauben: Art. Nr. 20: Drückerrosette, Art. Nr. 21: BB-Rosette, Art. Nr. 22: PZ Rosette, Art. Nr. 23: WC Rosette
Befestigung mit Spaxschrauben: Art. Nr. 60: Drückerrosette, Art. Nr. 61: BB-Rosette, Art. Nr. 62: PZ Rosette, Art. Nr. 23: WC Rosette
Vierkant: A-Stift 8 mm, wahlweise auch mit Reduzierhülse 8,5 mm oder 9 mm
Kombinierbar: Mit allen Drückern, Schildern und Rosetten
Ausführung: BB, PZ, WC, Korridorwechsel
Farben: F1, F2, F3, F4, F9, diverse RAL Töne auf Anfrage

Art. No.: 460/20/21
Fixation screwed with bushes: Art. no. 20: handle escutcheon, art. no. 21: single tumbler escutcheon, art. no. 22: PC escutcheon, art. no. 23: WC escutcheon
Fixation screwed with Spax: Art. no. 60: handle escutcheon, art. no. 61: single tumbler escutcheon, art. no. 62: PC escutcheon, art. no. 23: WC escutcheon
Spindle: Spindle 8 mm, optional with adapter sleeve 8,5 mm or 9 mm
Combinable: With all handles, plates and escutcheons
Execution: Single tumbler lock, PC, WC, knob/handle
Colours: F1, F2, F3, F4, F9, several RAL colours on demand

Abb. 1000/20/21 (BB)
Fig. 1000/20/21 (single tumbler lock)

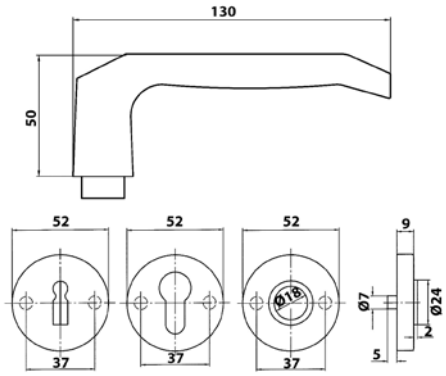

Art. Nr.: 1000/20/21
Befestigung mit Hülsenschrauben: Art. Nr. 20: Drückerrosette, Art. Nr. 21: BB-Rosette, Art. Nr. 22: PZ Rosette, Art. Nr. 23: WC Rosette
Befestigung mit Spaxschrauben: Art. Nr. 60: Drückerrosette, Art. Nr. 61: BB-Rosette, Art. Nr. 62: PZ Rosette, Art. Nr. 23: WC Rosette
Vierkant: A-Stift 8 mm, wahlweise auch mit Reduzierhülse 8,5 mm oder 9 mm
Kombinierbar: Mit allen Drückern, Schildern und Rosetten
Ausführung: BB, PZ, WC, Korridorwechsel
Farben: F1, F2, F3, F4, F9, diverse RAL Töne auf Anfrage

Art. No.: 1000/20/21
Fixation screwed with bushes: Art. no. 20: handle escutcheon, art. no. 21: single tumbler escutcheon, art. no. 22: PC escutcheon, art. no. 23: WC escutcheon
Fixation screwed with Spax: Art. no. 60: handle escutcheon, art. no. 61: single tumbler escutcheon, art. no. 62: PC escutcheon, art. no. 23: WC escutcheon
Spindle: Spindle 8 mm, optional with adapter sleeve 8,5 mm or 9 mm
Combinable: With all handles, plates and escutcheons
Execution: Single tumbler lock, PC, WC, knob/handle
Colours: F1, F2, F3, F4, F9, several RAL colours on demand

Abb. 141/20/21 (BB)
Fig. 141/20/21 (single tumbler lock)

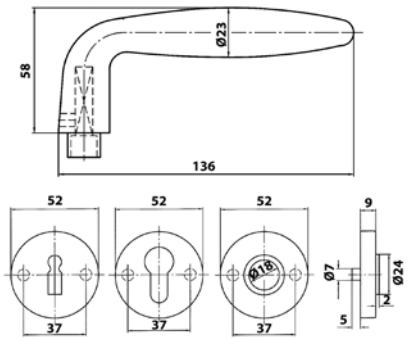

Art. Nr.: 141/20/21
Befestigung mit Hülsenschrauben: Art. Nr. 20: Drückerrosette, Art. Nr. 21: BB-Rosette, Art. Nr. 22: PZ Rosette, Art. Nr. 23: WC Rosette
Befestigung mit Spaxschrauben: Art. Nr. 60: Drückerrosette, Art. Nr. 61: BB-Rosette, Art. Nr. 62: PZ Rosette, Art. Nr. 23: WC Rosette
Vierkant: A-Stift 8 mm, wahlweise auch mit Reduzierhülse 8,5 mm oder 9 mm
Kombinierbar: Mit allen Drückern, Schildern und Rosetten
Ausführung: BB, PZ, WC, Korridorwechsel
Farben: F1, F2, F3, F4, F9, diverse RAL Töne auf Anfrage

Art. No.: 141/20/21
Fixation screwed with bushes: Art. no. 20: handle escutcheon, art. no. 21: single tumbler escutcheon, art. no. 22: PC escutcheon, art. no. 23: WC escutcheon
Fixation screwed with Spax: Art. no. 60: handle escutcheon, art. no. 61: single tumbler escutcheon, art. no. 62: PC escutcheon, art. no. 23: WC escutcheon
Spindle: Spindle 8 mm, optional with adapter sleeve 8,5 mm or 9 mm
Combinable: With all handles, plates and escutcheons
Execution: Single tumbler lock, PC, WC, knob/handle
Colours: F1, F2, F3, F4, F9, several RAL colours on demand

Abb. 458/20/21 (BB)
Fig. 458/20/21 (single tumbler lock)

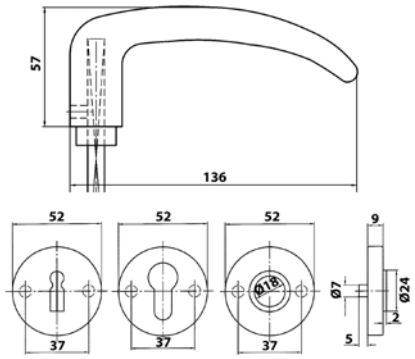

Art. Nr.: 458/20/21
Befestigung mit Hülsenschrauben: Art. Nr. 20: Drückerrosette, Art. Nr. 21: BB-Rosette, Art. Nr. 22: PZ Rosette, Art. Nr. 23: WC Rosette
Befestigung mit Spaxschrauben: Art. Nr. 60: Drückerrosette, Art. Nr. 61: BB-Rosette, Art. Nr. 62: PZ Rosette, Art. Nr. 23: WC Rosette
Vierkant: A-Stift 8 mm, wahlweise auch mit Reduzierhülse 8,5 mm oder 9 mm
Kombinierbar: Mit allen Drückern, Schildern und Rosetten
Ausführung: BB, PZ, WC, Korridorwechsel
Farben: F1, F2, F3, F4, F9, diverse RAL Töne auf Anfrage

Art. No.: 458/20/21
Fixation screwed with bushes: Art. no. 20: handle escutcheon, art. no. 21: single tumbler escutcheon, art. no. 22: PC escutcheon, art. no. 23: WC escutcheon
Fixation screwed with Spax: Art. no. 60: handle escutcheon, art. no. 61: single tumbler escutcheon, art. no. 62: PC escutcheon, art. no. 23: WC escutcheon
Spindle: Spindle 8 mm, optional with adapter sleeve 8,5 mm or 9 mm
Combinable: With all handles, plates and escutcheons
Execution: Single tumbler lock, PC, WC, knob/handle
Colours: F1, F2, F3, F4, F9, several RAL colours on demand

Abb. 455/20/21 (BB))
Fig. 455/20/21 (single tumbler lock)

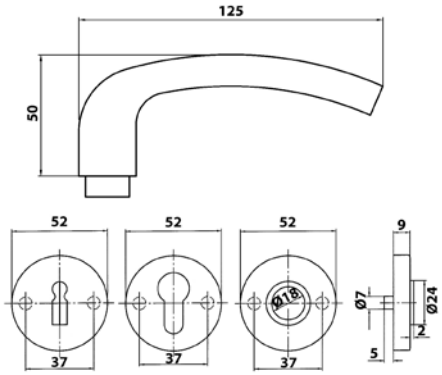

Art. Nr.: 455/20/21
Befestigung mit Hülsenschrauben: Art. Nr. 20: Drückerrosette, Art. Nr. 21: BB-Rosette, Art. Nr. 22: PZ Rosette, Art. Nr. 23: WC Rosette
Befestigung mit Spaxschrauben: Art. Nr. 60: Drückerrosette, Art. Nr. 61: BB-Rosette, Art. Nr. 62: PZ Rosette, Art. Nr. 23: WC Rosette
Vierkant: A-Stift 8 mm, wahlweise auch mit Reduzierhülse 8,5 mm oder 9 mm
Kombinierbar: Mit allen Drückern, Schildern und Rosetten
Ausführung: BB, PZ, WC, Korridorwechsel
Farben: F1, F2, F3, F4, F9, diverse RAL Töne auf Anfrage

Art. No.: 455/20/21
Fixation screwed with bushes: Art. no. 20: handle escutcheon, art. no. 21: single tumbler escutcheon, art. no. 22: PC escutcheon, art. no. 23: WC escutcheon
Fixation screwed with Spax: Art. no. 60: handle escutcheon, art. no. 61: single tumbler escutcheon, art. no. 62: PC escutcheon, art. no. 23: WC escutcheon
Spindle: Spindle 8 mm, optional with adapter sleeve 8,5 mm or 9 mm
Combinable: With all handles, plates and escutcheons
Execution: Single tumbler lock, PC, WC, knob/handle
Colours: F1, F2, F3, F4, F9, several RAL colours on demand

Abb.105/20/21 (BB)
Fig. 105/20/21 (single tumbler lock)

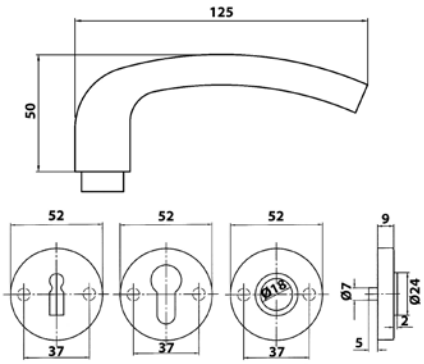

Art. Nr.: 105/20/21
Befestigung mit Hülsenschrauben: Art. Nr. 20: Drückerrosette, Art. Nr. 21: BB-Rosette, Art. Nr. 22: PZ Rosette, Art. Nr. 23: WC Rosette
Befestigung mit Spaxschrauben: Art. Nr. 60: Drückerrosette, Art. Nr. 61: BB-Rosette, Art. Nr. 62: PZ Rosette, Art. Nr. 23: WC Rosette
Vierkant: A-Stift 8 mm, wahlweise auch mit Reduzierhülse 8,5 mm oder 9 mm
Kombinierbar: Mit allen Drückern, Schildern und Rosetten
Ausführung: BB, PZ, WC, Korridorwechsel
Farben: F1, F2, F3, F4, F9, diverse RAL Töne auf Anfrage

Art. No.: 105/20/21
Fixation screwed with bushes: Art. no. 20: handle escutcheon, art. no. 21: single tumbler escutcheon, art. no. 22: PC escutcheon, art. no. 23: WC escutcheon
Fixation screwed with Spax: Art. no. 60: handle escutcheon, art. no. 61: single tumbler escutcheon, art. no. 62: PC escutcheon, art. no. 23: WC escutcheon
Spindle: Spindle 8 mm, optional with adapter sleeve 8,5 mm or 9 mm
Combinable: With all handles, plates and escutcheons
Execution: Single tumbler lock, PC, WC, knob/handle
Colours: F1, F2, F3, F4, F9, several RAL colours on demand

Abb.106/20/21 (BB)
Fig. 106/20/21 (single tumbler lock)

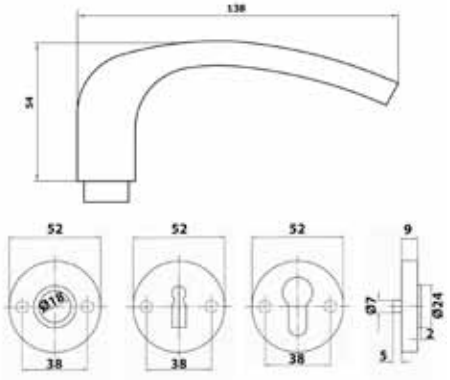

Art. Nr.: 106/20/21
Befestigung mit Hülsenschrauben: Art. Nr. 20: Drückerrosette, Art. Nr. 21: BB-Rosette, Art. Nr. 22: PZ Rosette, Art. Nr. 23: WC Rosette
Befestigung mit Spaxschrauben: Art. Nr. 60: Drückerrosette, Art. Nr. 61: BB-Rosette, Art. Nr. 62: PZ Rosette, Art. Nr. 23: WC Rosette
Vierkant: A-Stift 8 mm, wahlweise auch mit Reduzierhülse 8,5 mm oder 9 mm
Kombinierbar: Mit allen Drückern, Schildern und Rosetten
Ausführung: BB, PZ, WC, Korridorwechsel
Farben: F1, F2, F3, F4, F9, diverse RAL Töne auf Anfrage

Art. No.: 106/20/21
Fixation screwed with bushes: Art. no. 20: handle escutcheon, art. no. 21: single tumbler escutcheon, art. no. 22: PC escutcheon, art. no. 23: WC escutcheon
Fixation screwed with Spax: Art. no. 60: handle escutcheon, art. no. 61: single tumbler escutcheon, art. no. 62: PC escutcheon, art. no. 23: WC escutcheon
Spindle: Spindle 8 mm, optional with adapter sleeve 8,5 mm or 9 mm
Combinable: With all handles, plates and escutcheons
Execution: Single tumbler lock, PC, WC, knob/handle
Colours: F1, F2, F3, F4, F9, several RAL colours on demand

Abb.120/70 (BB)
Fig. 120/70 (single tumbler lock)

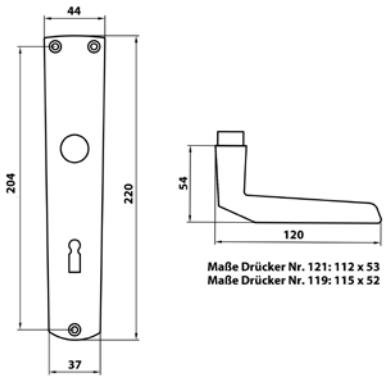

Art. Nr.: 120/70
Verschraubung: Sichtbar verschraubt
Vierkant: Art. Nr.120: 8 mm, Art. Nr. 125: 7 mm, Art. Nr. 115: 8,5 mm, Art. Nr. 120H: 10 mm
Abstand: 70, 72, 88, 90, 92 mm (weitere Abstände auf Anfrage)
Kombinierbar: Mit allen Drückern, Schildern und Rosetten
Ausführung: BB, PZ, WC, Korridorwechsel (KABA und RZ auf Anfrage)
Farben: F1, F2, F3, F4, F9, diverse RAL Töne auf Anfrage

Art. No.: 120/70
Screwing: Visible screwed
Spindle: Art. no 120: 8 mm, art. no. 125: 7 mm, art. no. 115: 8,5 mm, art. no. 120H: 10 mm
Distance: 70, 72, 88, 90, 92 mm (other distances on demand)
Combinable: With all handles, plates and escutcheons
Execution: Single tumbler lock, PC, WC, knob/handle (Kaba and RC on demand)
Colours: F1, F2, F3, F4, F9, several RAL colours on demand

Abb.120/80 (BB)
Fig. 120/80 (single tumbler lock)

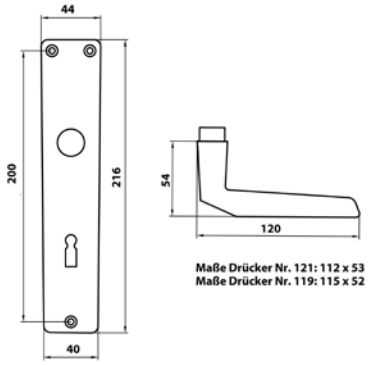

Art. Nr.: 120/80
Verschraubung: Sichtbar verschraubt
Vierkant: Art. Nr.120: 8 mm, Art. Nr. 125: 7 mm, Art. Nr. 115: 8,5 mm, Art. Nr. 120H: 10 mm
Abstand: 70, 72, 88, 90, 92 mm (weitere Abstände auf Anfrage)
Kombinierbar: Mit allen Drückern, Schildern und Rosetten
Ausführung: BB, PZ, WC, Korridorwechsel (KABA und RZ auf Anfrage)
Farben: F1, F2, F3, F4, F9, diverse RAL Töne auf Anfrage

Art. No.: 120/80
Screwing: Visible screwed
Spindle: Art. no 120: 8 mm, art. no. 125: 7 mm, art. no. 115: 8,5 mm, art. no. 120H: 10 mm
Distance: 70, 72, 88, 90, 92 mm (other distances on demand)
Combinable: With all handles, plates and escutcheons
Execution: Single tumbler lock, PC, WC, knob/handle (Kaba and RC on demand)
Colours: F1, F2, F3, F4, F9, several RAL colours on demand

Abb. 150/70 (BB)
Fig. 150/70 (single tumbler lock)

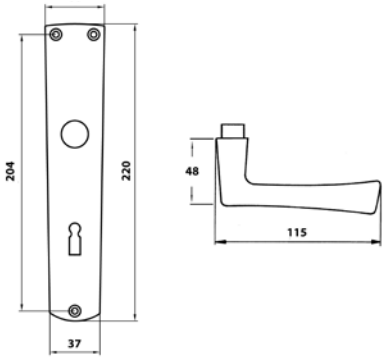

Art. Nr.: 150/70
Verschraubung: Sichtbar verschraubt
Vierkant: A-Stift 8 mm, wahlweise auch mit Reduzierhülse 8,5 mm oder 9 mm
Abstand: 70, 72, 88, 90, 92 mm (weitere Abstände auf Anfrage)
Kombinierbar: Mit allen Drückern, Schildern und Rosetten
Ausführung: BB, PZ, WC, Korridorwechsel (KABA und RZ auf Anfrage)
Farben: F1, F2, F3, F4, F9, diverse RAL Töne auf Anfrage

Art. No.: 150/70
Screwing: Visible screwed
Spindle: Spindle 8 mm, optional with adapter sleeve 8,5 mm or 9 mm
Distance: 70, 72, 88, 90, 92 mm (other distances on demand)
Combinable: With all handles, plates and escutcheons
Execution: Single tumbler lock, PC, WC, knob/handle (Kaba and RC on demand)
Colours: F1, F2, F3, F4, F9, several RAL colours on demand

Abb. 191/70 H (PZ)
Fig. 191/70 H (PC)

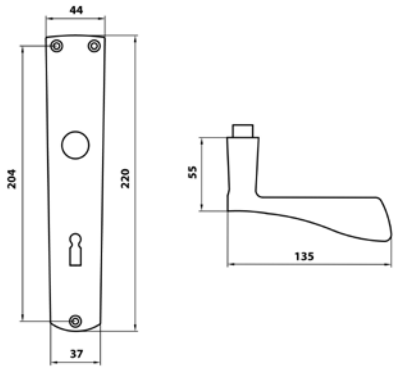

Art. Nr.: 191/70 H
Verschraubung: Sichtbar verschraubt
Vierkant: Art. Nr.191: 8 mm, Art. Nr. 191H: 10 mm
Abstand: 70, 72, 88, 90, 92 mm (weitere Abstände auf Anfrage)
Kombinierbar: Mit allen Drückern, Schildern und Rosetten
Ausführung: BB, PZ, WC, Korridorwechsel (KABA und RZ auf Anfrage)
Farben: F1, F2, F3, F4, F9, diverse RAL Töne auf Anfrage

Art. No.: 191/70 H
Screwing: Visible screwed
Spindle: Art. no. 191: 8 mm, art. no. 191H: 10 mm
Distance: 70, 72, 88, 90, 92 mm (other distances on demand)
Combinable: With all handles, plates and escutcheons
Execution: Single tumbler lock, PC, WC, knob/handle (Kaba and RC on demand)
Colours: F1, F2, F3, F4, F9, several RAL colours on demand

Abb. 405/200 L (BB)
Fig. 405/200 L (single tumbler lock)

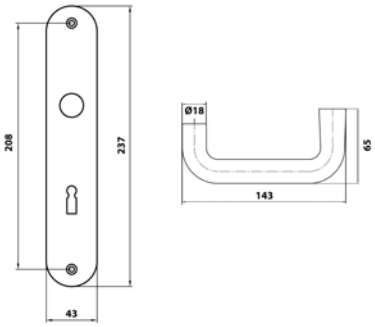

Art. Nr.: 405/200 L
Verschraubung: Sichtbar verschraubt
Vierkant: Art. Nr. 405: 8 mm, Art. Nr. 425: 7 mm, Art. Nr. 415: 8,5 mm, Art. Nr. 406: 10 mm
Abstand: 70, 72, 88, 90, 92 mm (weitere Abstände auf Anfrage)
Kombinierbar: Mit allen Drückern, Schildern und Rosetten
Ausführung: BB, PZ, WC, Korridorwechsel (KABA und RZ auf Anfrage)
Farben: F1, F2, F3, F4, F9, diverse RAL Töne auf Anfrage

Art. No.: 405/200 L
Screwing: Visible screwed
Spindle: Art. no. 405: 8 mm, art. no. 415: 8,5 mm, art no. 425: 7 mm, art. no. 406: 10 mm
Distance: 70, 72, 88, 90, 92 mm (other distances on demand)
Combinable: With all handles, plates and escutcheons
Execution: Single tumbler lock, PC, WC, knob/handle (Kaba and RC on demand)
Colours: F1, F2, F3, F4, F9, several RAL colours on demand

Abb. RF/RF (BB)
Fig. RF/RF (single tumbler lock)

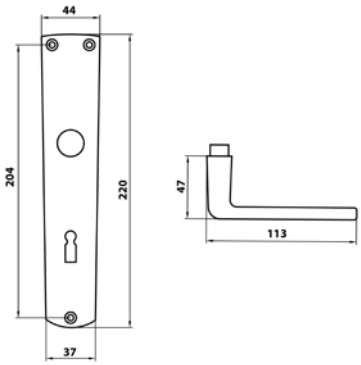

Art. Nr.: RF/RF
Verschraubung: Sichtbar verschraubt
Vierkant: Art. Nr. RF: 8 mm, Art. Nr. RFH: 10 mm
Abstand: 70, 72, 88, 90, 92 mm (weitere Abstände auf Anfrage)
Kombinierbar: Mit allen Drückern, Schildern und Rosetten
Ausführung: BB, PZ, WC, Korridorwechsel (KABA und RZ auf Anfrage)
Farben: F1, F2, F3, F4, F9, diverse RAL Töne auf Anfrage

Art. No.: RF/RF
Screwing: Visible screwed
Spindle: Art. no. RF: 8 mm, art. no. RFH: 10 mm
Distance: 70, 72, 88, 90, 92 mm (other distances on demand)
Combinable: With all handles, plates and escutcheons
Execution: Single tumbler lock, PC, WC, knob/handle (Kaba and RC on demand)
Colours: F1, F2, F3, F4, F9, several RAL colours on demand

Abb. 120/508 (BB)
Fig. 120/508 (single tumbler lock)

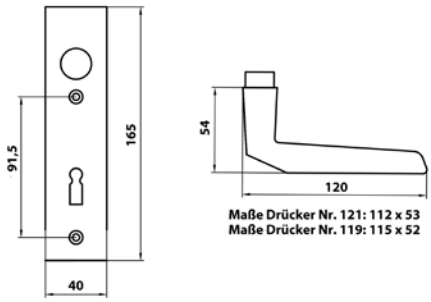

Art. Nr.: 120/508
Verschraubung: Sichtbar verschraubt
Vierkant: A-Stift 8 mm, wahlweise auch mit Reduzierhülse 8,5 mm oder 9 mm
Abstand: 72 mm (weitere Abstände auf Anfrage)
Kombinierbar: Mit allen Drückern, Schildern und Rosetten
Ausführung: BB, PZ, WC, Korridorwechsel (KABA und RZ auf Anfrage)
Farben: F1, F2, F3, F4, F9, diverse RAL Töne auf Anfrage

Art. No.: 120/508
Screwing: Visible screwed
Spindle: Spindle 8 mm, optional with adapter sleeve 8,5 mm or 9 mm
Distance: 72 mm (other distances on demand)
Combinable: With all handles, plates and escutcheons
Execution: Single tumbler lock, PC, WC, knob/handle (Kaba and RC on demand)
Colours: F1, F2, F3, F4, F9, several RAL colours on demand

Abb. 128/508 (BB)
Fig. 128/508 (single tumbler lock)

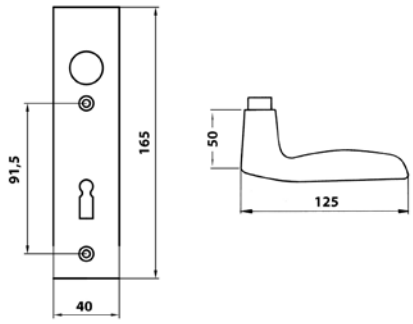

Art. Nr.: 128/508
Verschraubung: Sichtbar verschraubt
Vierkant: A-Stift 8 mm, wahlweise auch mit Reduzierhülse 8,5 mm oder 9 mm
Abstand: 72 mm (weitere Abstände auf Anfrage)
Kombinierbar: Mit allen Drückern, Schildern und Rosetten
Ausführung: BB, PZ, WC, Korridorwechsel (KABA und RZ auf Anfrage)
Farben: F1, F2, F3, F4, F9, diverse RAL Töne auf Anfrage

Art. No.: 128/508
Screwing: Visible screwed
Spindle: Spindle 8 mm, optional with adapter sleeve 8,5 mm or 9 mm
Distance: 72 mm (other distances on demand)
Combinable: With all handles, plates and escutcheons
Execution: Single tumbler lock, PC, WC, knob/handle (Kaba and RC on demand)
Colours: F1, F2, F3, F4, F9, several RAL colours on demand

Abb. 405/200K (PZ)
Fig. 405/200K (PC)

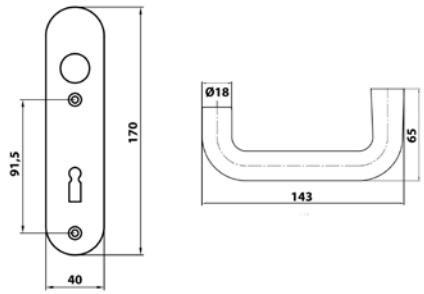

Art. Nr.: 405/200K
Verschraubung: Sichtbar verschraubt
Vierkant: Art. Nr. 405: 8 mm, Art. Nr. 425: 7 mm, Art. Nr. 415: 8,5 mm, Art. Nr. 406: 10 mm
Abstand: 72 mm (weitere Abstände auf Anfrage)
Kombinierbar: Mit allen Drückern, Schildern und Rosetten
Ausführung: BB, PZ, WC, Korridorwechsel (KABA und RZ auf Anfrage)
Farben: F1, F2, F3, F4, F9, diverse RAL Töne auf Anfrage

Art. No.: 405/200K
Screwing: Visible screwed
Spindle: Art. no. 405: 8 mm, art. no. 415: 8,5 mm, art no. 425: 7 mm, art. no. 406: 10 mm
Distance: 72 mm (other distances on demand)
Combinable: With all handles, plates and escutcheons
Execution: Single tumbler lock, PC, WC, knob/handle (Kaba and RC on demand)
Colours: F1, F2, F3, F4, F9, several RAL colours on demand

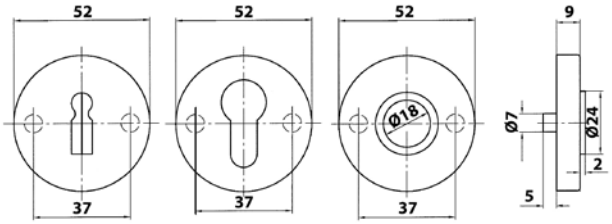

Nr. 21 (BB)
no. 21 (single tumbler lock)

Nr. 22 (PZ)
no. 22 (PC)

Nr. 20 (Drückerrosette)
no. 20 (handle escutcheon)

Art. Nr.: 20/21/22
Befestigung mit Hülsenschrauben: Art. Nr. 20: Drückerrosette, Art. Nr. 21: BB-Rosette, Art. Nr. 22: PZ Rosette
Kombinierbar: Mit allen Drückern, Schildern und Rosetten
Farben: F1, F2, F3, F4, F9, diverse RAL Töne auf Anfrage

Art. No.: 20/21/22
Fixation screwed with bushes: Art. no. 20: handle escutcheon, art. no. 21: single tumbler escutcheon, art. no. 22: PC escutcheon
Combinable: With all handles, plates and escutcheons
Colours: F1, F2, F3, F4, F9, several RAL colours on demand

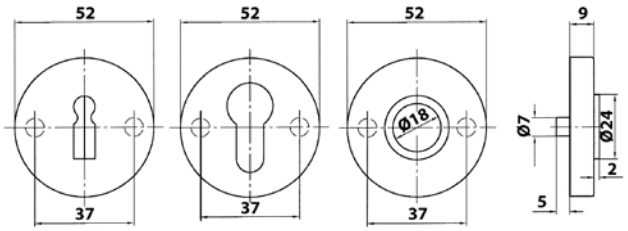

Nr. 61 (BB
no. 61 (single tumbler lock)

Nr. 62 (PZ)
no. 62 (PC)

Nr. 60 (Drückerrosette)
no. 60 (handle escutcheon)

Art. Nr.: 60/61/62
Befestigung mit Spaxschrauben: Art. Nr. 60: Drückerrosette, Art. Nr. 61: BB-Rosette, Art. Nr. 62: PZ Rosette, Art. Nr. 23: WC Rosette
Kombinierbar: Mit allen Drückern, Schildern und Rosetten
Farben: F1, F2, F3, F4, F9, diverse RAL Töne auf Anfrage

Art. No.: 60/61/62
Fixation screwed with Spax: Art. no. 60: handle escutcheon, art. no. 61: single tumbler escutcheon, art. no. 62: PC escutcheon, art. no. 23: WC escutcheon
Combinable: With all handles, plates and escutcheons
Colours: F1, F2, F3, F4, F9, several RAL colours on demand

Nr. 23 WC
no. 23 WC

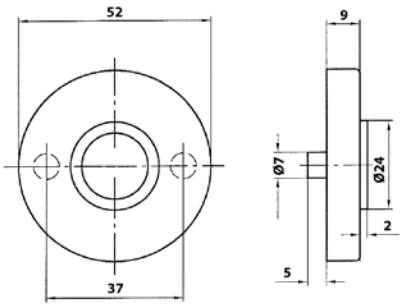

Art. Nr.: 23/24/25
Befestigung mit Hülsenschrauben: Art. Nr. 23: WC Riegel 8 mm, Art. Nr. 24: WC Riegel 7 mm, Art. Nr. 25: WC Riegel 6 mm
Kombinierbar: Mit allen Drückern, Schildern und Rosetten
Farben: F1, F2, F3, F4, F9, diverse RAL Töne auf Anfrage

Art. No.: 23/24/25
Fixation screwed with bushes: Art. no. 23: WC locking 8 mm, art. no. 24: WC locking 7 mm, art. no. 25: WC locking 6 mm
Combinable: With all handles, plates and escutcheons
Colours: F1, F2, F3, F4, F9, several RAL colours on demand

Nr. 10 (BB)
no. 10 (single tumbler lock)

Nr. 10 (PZ)
no. 10 (PC)

Nr. 11 (Drückerrosette)
no. 11 (handle rose)

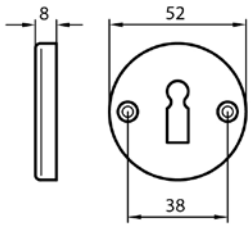

Art. Nr.: 10/11
Verschraubung: Sichtbar verschraubt
Kombinierbar: Mit allen Drückern, Schildern und Rosetten
Farben: F1, F2, F3, F4, F9, diverse RAL Töne auf Anfrage

Art. No.: 10/11
Screwing: Visible screwed
Combinable: With all handles, plates and escutcheons
Colours: F1, F2, F3, F4, F9, several RAL colours on demand

Nr. 12 (BB)
no. 12 (single tumbler lock)

Nr. 12 (PZ)
no. 12 (PC)

Nr. 13 (Drückerrosette)
no. 13 (handle rose)

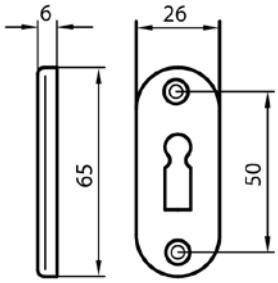

Art. Nr.: 12/13 oval
Verschraubung: Sichtbar verschraubt
Kombinierbar: Mit allen Drückern, Schildern und Rosetten
Farben: F1, F2, F3, F4, F9, diverse RAL Töne auf Anfrage

Art. No.: 12/13 oval
Screwing: Visible screwed
Combinable: With all handles, plates and escutcheons
Colours: F1, F2, F3, F4, F9, several RAL colours on demand

Nr. 12 (BB)
no. 12 (single tumbler lock)

Nr. 12 (PZ)
no. 12 (PC)

Nr. 13 (Drückerrosette)
no. 13 (handle rose)

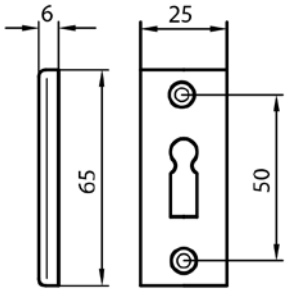

Art. Nr.: 12/13 eckig
Verschraubung: Sichtbar verschraubt
Kombinierbar: Mit allen Drückern, Schildern und Rosetten
Farben: F1, F2, F3, F4, F9, diverse RAL Töne auf Anfrage

Art. No.: 12/13 eckig
Screwing: Visible screwed
Combinable: With all handles, plates and escutcheons
Colours: F1, F2, F3, F4, F9, several RAL colours on demand

Nr. 70 (BB)
no. 70 (single tumbler lock)

Nr. 70 (WC)
no. 70 (WC)

Nr. 70/500 (PZ)
no. 70/500 (PC)

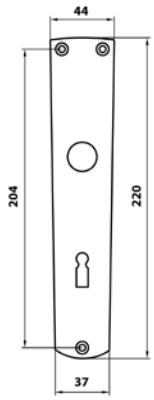

Art. Nr.: 70
Verschraubung: Sichtbar verschraubt
Vierkant: WC Riegel wahlweise mit 6, 7 oder 8 mm Stift,
Wechselstift wahlweise 8 oder 10 mm
Abstand: BB oder PZ: 70, 72, 88, 90, 92 mm, WC: 70, 72, 78
(weiter Abstände für alle Ausführungen auf Anfrage)
Kombinierbar: Mit allen Drückern, Schildern und Rosetten
Ausführung: BB, PZ, WC, Korridorwechsel (KABA und RZ auf Anfrage)
Farben: F1, F2, F3, F4, F9, diverse RAL Töne auf Anfrage

Art. Nr.: 70
Screwing: Visible screwed
Spindle: WC locking optional with 6, 7 or 8 mm spindle,
threaded spindle opional 8 or 10 mm
Distance: Single tumbler lock or PC: 70, 72, 88, 90, 92 mm, WC: 70, 72, 78
(other distances on demand)
Combinable: With all handles, plates and escutcheons
Execution: Single tumbler lock, PC, WC, knob/handle (Kaba and RC on demand)
Colours: F1, F2, F3, F4, F9, several RAL colours on demand

Nr. 80 (BB)
no. 80 (single tumbler lock)

Nr. 80 (WC)
no. 80 (WC)

Nr. 80/800 (PZ)
no. 80/800 (PC)

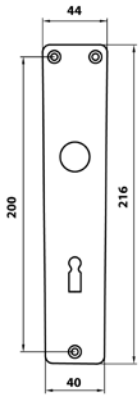

Art. Nr.: 80
Verschraubung: Sichtbar verschraubt
Vierkant: WC Riegel wahlweise mit 6, 7 oder 8 mm Stift,
Wechselstift wahlweise 8 oder 10 mm
Abstand: BB oder PZ: 70, 72, 88, 90, 92 mm, WC: 70, 72, 78
(weiter Abstände für alle Ausführungen auf Anfrage)
Kombinierbar: Mit allen Drückern, Schildern und Rosetten
Ausführung: BB, PZ, WC, Korridorwechsel (KABA und RZ auf Anfrage)
Farben: F1, F2, F3, F4, F9, diverse RAL Töne auf Anfrage

Art. No.: 80
Screwing: Visible screwed
Spindle: WC locking optional with 6, 7 or 8 mm spindle,
threaded spindle opional 8 or 10 mm
Distance: Single tumbler lock or PC: 70, 72, 88, 90, 92 mm, WC: 70, 72, 78
(other distances on demand)
Combinable: With all handles, plates and escutcheons
Execution: Single tumbler lock, PC, WC, knob/handle (Kaba and RC on demand)
Colours: F1, F2, F3, F4, F9, several RAL colours on demand

Nr. 90 (PZ)
no. 90 (PC)

Nr. 90 (WC)
no. 90 (WC)

Nr. 90/800 (PZ)
no. 90/800 (PC)

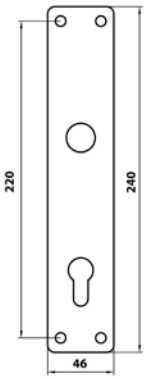

Art. Nr.: 90
Verschraubung: Sichtbar verschraubt
Abstand: 70, 72, 88, 90, 92 mm (weiter Abstände auf Anfrage)
Kombinierbar: Mit allen Drückern, Schildern und Rosetten
Ausführung: BB, PZ, WC, Korridorwechsel (KABA und RZ auf Anfrage)
Farben: F1, F2, F3, F4, F9, diverse RAL Töne auf Anfrage

Art. No.: 90
Screwing: Visible screwed
Distance: 70, 72, 88, 90, 92 mm (other distances on demand)
Combinable: With all handles, plates and escutcheons
Execution: Single tumbler lock, PC, WC, knob/handle (Kaba and RC on demand)
Colours: F1, F2, F3, F4, F9, several RAL colours on demand

Nr. 508 (BB)
no. 508 (single tumbler lock)

Nr. 508 WC
no. 508 WC

Nr. 508/800 (PZ)
no. 508/800 (PC)

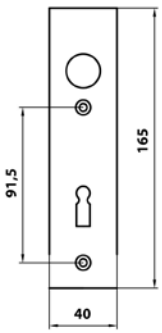

Art. Nr.: 508
Verschraubung: Sichtbar verschraubt
Vierkant: WC Riegel wahlweise mit 6, 7 oder 8 mm Stift,
Wechselstift wahlweise 8 oder 10 mm
Abstand: BB oder PZ: 70, 72, 88,90. 92 mm, WC: 70, 72, 78
(weiter Abstände für alle Ausführungen auf Anfrage)
Kombinierbar: Mit allen Drückern, Schildern und Rosetten
Ausführung: BB, PZ, WC, Korridorwechsel (KABA und RZ auf Anfrage)
Farben: F1, F2, F3, F4, F9, diverse RAL Töne auf Anfrage

Art. No.: 508
Screwing: Visible screwed
Spindle: WC locking optional with 6, 7 or 8 mm spindle,
threaded spindle opional 8 or 10 mm
Distance: Single tumbler lock or PC: 70, 72, 88,90. 92 mm, WC: 70, 72, 78
(other distances on demand)
Combinable: With all handles, plates and escutcheons
Execution: Single tumbler lock, PC, WC, knob/handle (Kaba and RC on demand)
Colours: F1, F2, F3, F4, F9, several RAL colours on demand

Nr. 200L (BB)
no. 200L (single tumbler lock)

Nr. 200L WC
no. 200L WC

Nr. 200L/800 (PZ)
no. 200L/800 (PC)

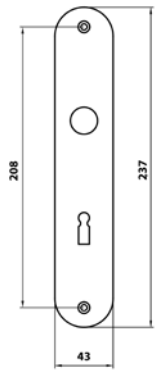

Art. Nr.: 200L
Verschraubung: Sichtbar verschraubt
Vierkant: WC Riegel wahlweise mit 6, 7 oder 8 mm Stift,
Wechselstift wahlweise 8 oder 10 mm
Abstand: BB oder PZ: 70, 72, 88,90. 92 mm, WC: 70, 72, 78
(weiter Abstände für alle Ausführungen auf Anfrage)
Kombinierbar: Mit allen Drückern, Schildern und Rosetten
Ausführung: BB, PZ, WC, Korridorwechsel (KABA und RZ auf Anfrage)
Farben: F1, F2, F3, F4, F9, diverse RAL Töne auf Anfrage

Art. No.: 200L
Screwing: Visible screwed
Spindle: WC locking optional with 6, 7 or 8 mm spindle,
threaded spindle opional 8 or 10 mm
Distance: Single tumbler lock or PC: 70, 72, 88,90. 92 mm, WC: 70, 72, 78
(other distances on demand)
Combinable: With all handles, plates and escutcheons
Execution: Single tumbler lock, PC, WC, knob/handle (Kaba and RC on demand)
Colours: F1, F2, F3, F4, F9, several RAL colours on demand

Nr. 200K (BB)
no. 200K (single tumbler lock)

Nr. 200K WC
no. 200K WC

Nr. 200K/80
no. 200K/800

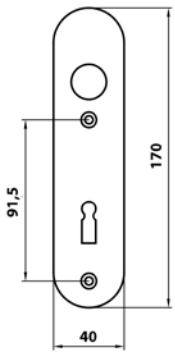

Art. Nr.: 200K
Verschraubung: Sichtbar verschraubt
Vierkant: WC Riegel wahlweise mit 6, 7 oder 8 mm Stift
Abstand: BB oder PZ: 70, 72, 88, 90, 92 mm, WC: 70, 72, 78
(weiter Abstände für alle Ausführungen auf Anfrage)
Kombinierbar: Mit allen Drückern, Schildern und Rosetten
Ausführung: BB, PZ, WC, Korridorwechsel (KABA und RZ auf Anfrage)
Farben: F1, F2, F3, F4, F9, diverse RAL Töne auf Anfrage

Art. No.: 200K
Screwing: Visible screwed
Spindle: WC locking optional with 6, 7 or 8 mm spindle
Distance: Single tumbler lock or PC: 70, 72, 88, 90, 92 mm, WC: 70, 72, 78
(other distances on demand)
Combinable: With all handles, plates and escutcheons
Execution: Single tumbler lock, PC, WC, knob/handle (Kaba and RC on demand)
Colours: F1, F2, F3, F4, F9, several RAL colours on demand

Abb. 800 Knopfdrücker
Fig. knob-handle no. 800

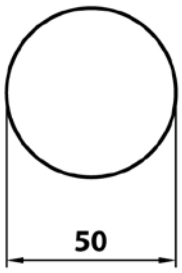

Art. Nr.: 800 Knopfdrücker
Vierkant: A-Stift 8 oder 10 mm (auch mit div. Reduzierhülsen lieferbar)
Kombinierbar: Mit allen Drückern, Schildern und Rosetten
Farben: F1, F2, F3, F4, F9, diverse RAL Töne auf Anfrage

Art. No.: 800 knob-handle
Spindle: Spindle 8 or 10 mm (optional with several adapter sleeves)
Combinable: With all handles, plates and escutcheons
Colours: F1, F2, F3, F4, F9, several RAL colours on demand

Abb. 500 Knopfdrücker
Fig. knob-handle no. 500

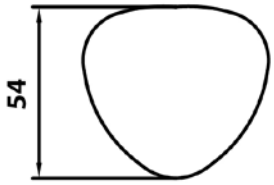

Art. Nr.: 500 Knopfdrücker
Vierkant: A-Stift 8 oder 10 mm (auch mit div. Reduzierhülsen lieferbar)
Kombinierbar: Mit allen Drückern, Schildern und Rosetten
Farben: F1, F2, F3, F4, F9, diverse RAL Töne auf Anfrage

Art. Nr.: 500 knob-handle
Spindle: Spindle 8 or 10 mm (optional with several adapter sleeves)
Combinable: With all handles, plates and escutcheons
Colours: F1, F2, F3, F4, F9, several RAL colours on demand

Abb. RF Knopfdrücker
Fig. knob-handle no. RF

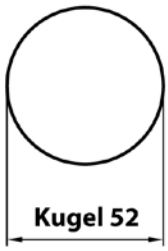

Art. Nr.: RF Knopfdrücker
Vierkant: A-Stift 8 mm (auch mit div. Reduzierhülsen lieferbar)
Kombinierbar: Mit allen Drückern, Schildern und Rosetten
Farben: F1, F2, F3, F4, F9, diverse RAL Töne auf Anfrage

Art. No.: RF knob-handle
Spindle: Spindle 8 mm (optional with several adapter sleeves)
Combinable: With all handles, plates and escutcheons
Colours: F1, F2, F3, F4, F9, several RAL colours on demand

Abb. Rosette 20 / Knopf 800
Fig. escutcheon 20 / knob 800

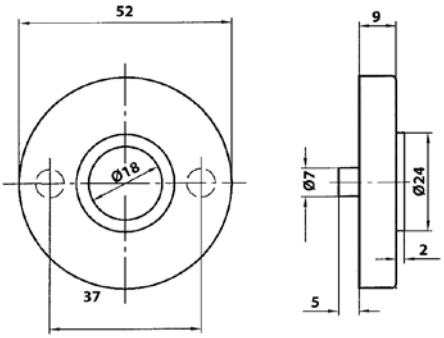

Art. Nr.: 20/800
Ausführung: Unsichtbar verschraubt
Kombinierbar: Mit allen Drückern, Schildern und Rosetten
Farben: F1, F2, F3, F4, F9, diverse RAL Töne auf Anfrage

Art. No.: 20/800
Execution: Invisible screwed
Combinable: With all handles, plates and escutcheons
Colours: F1, F2, F3, F4, F9, several RAL colours on demand

Abb. Knopf 500 auf Rosette
Fig. knob 500 on rose

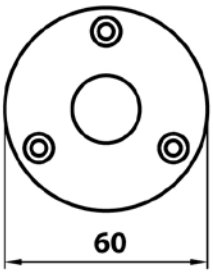

Art. Nr.: 500 auf Rosette
Ausführung: Sichtbar verschraubt
Kombinierbar: Mit allen Drückern, Schildern und Rosetten
Farben: F1, F2, F3, F4, F9, diverse RAL Töne auf Anfrage

Art. No.: 500 on rose
Execution: Visible screwed
Combinable: With all handles, plates and escutcheons
Colours: F1, F2, F3, F4, F9, several RAL colours on demand

Abb. RF Knopf auf runder Rosette
Fig. RF knob on round rose

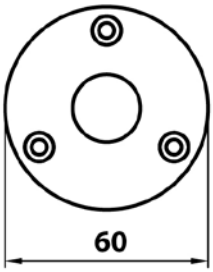

Art. Nr.: RF Knopf auf runde Rosette
Ausführung: Sichtbar verschraubt
Kombinierbar: Mit allen Drückern, Schildern und Rosetten
Farben: F1, F2, F3, F4, F9, diverse RAL Töne auf Anfrage

Art. No.: RF knob on round rose
Execution: Visible screwed
Combinable: With all handles, plates and escutcheons
Colours: F1, F2, F3, F4, F9, several RAL colours on demand

Abb. RF Knopf auf ovaler Rosette
Fig. RF knob on oval rose

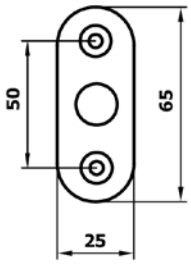

Art. Nr.: RF Knopf auf ovaler Rosette
Ausführung: Sichtbar verschraubt
Kombinierbar: Mit allen Drückern, Schildern und Rosetten
Farben: F1, F2, F3, F4, F9, diverse RAL Töne auf Anfrage

Art. No.: RF knob on oval rose
Execution: Visible screwed
Combinable: With all handles, plates and escutcheons
Colours: F1, F2, F3, F4, F9, several RAL colours on demand

Abb. Schiebetürmuschel Nr. 16 (Blind
Fig. sliding door fitting No. 16 (blind)

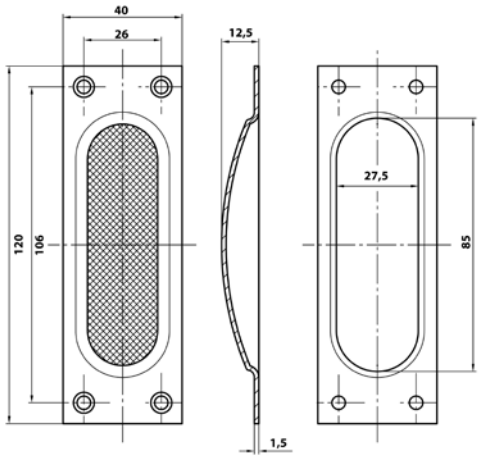

Art.- Nr.: 16
Ausführung: Blind, BB, PZ
Farben: F1, F2, F3, F4, F9, diverse RAL Töne auf Anfrage

Art. No.: 16
Execution: Blind, single tumbler lock, PC
Colours: F1, F2, F3, F4, F9, several RAL colours on demand

Abb. Schiebetürmuschel Nr. 17 (Blind)
Fig. sliding door fitting No. 17 (blind)

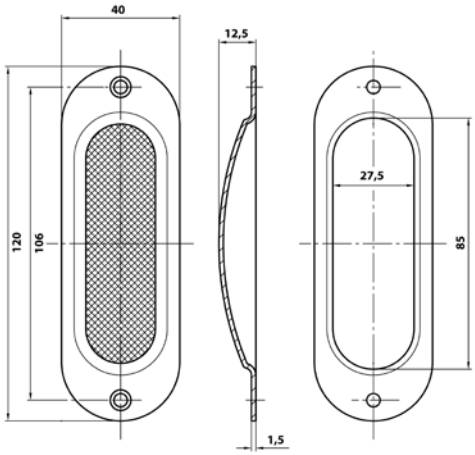

Art. Nr.: 17
Ausführung: Blind, BB, PZ
Farben: F1, F2, F3, F4, F9, diverse RAL Töne auf Anfrage

Art. No.: 17
Execution: Blind, single tumbler lock, PC
Colours: F1, F2, F3, F4, F9, several RAL colours on demand

Abb. Hebetürgriff
Fig. lift door knob

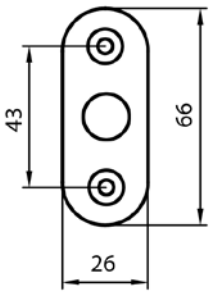

Art. Nr.: Hebetürgriff
Farben: F1, F2, F3, F4, F9, diverse RAL Töne auf Anfrage

Art. No.: lift door knob
Colours: F1, F2, F3, F4, F9, several RAL colours on demand

Abb. Hebetürgriff Nr. 1100
Fig. lift door handle no. 1100

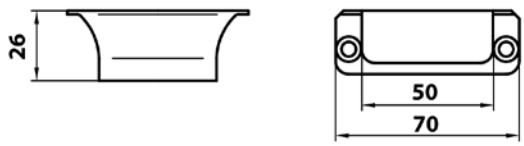

Art. Nr.: 1100
Farben: F1, F2, F3, F4, F9, diverse RAL Töne auf Anfrage

Art. No.: 1100
Colours: F1, F2, F3, F4, F9, several RAL colours on demand

Abb. Hebetürgriff Nr. 1120
Fig. lift door handle no. 1120

Art. Nr.: 1120
Farben: F1, F2, F3, F4, F9, diverse RAL Töne auf Anfrage

Art. No.: 1120
Colours: F1, F2, F3, F4, F9, several RAL colours on demand

Abb. Türstopper
Fig. door stopper

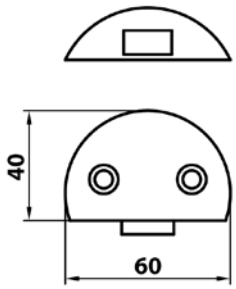

Art. Nr.: Türstopper
Farben: F1, F2, F3, F4, F9, diverse RAL Töne auf Anfrage

Art. No.: Door stopper
Colours: F1, F2, F3, F4, F9, several RAL colours on demand

PROFILTÜRBESCHLÄGE
PROFILE DOOR HANDLES

Abb. Schild Nr. 933/Drücker Nr. 333
Fig. plate no. 933/handle no. 333

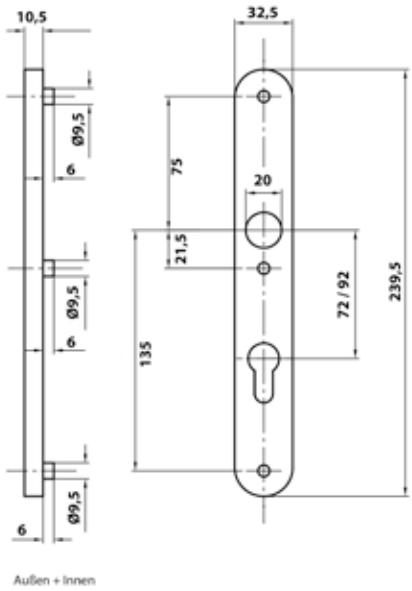

Art. Nr.: 933
Kombinationen: Wechsel, beidseitig Drücker Nr. 333 oder einseitig mit Balkontürdrücker Nr. 350
Drückerausführung: Drücker festdehbar gelagert mit Rückholmechanismus, rechts und links verwendbar
Abstand: PZ 92 mm, PZ 72 mm
Ausführung: PZ
Türstärken: 50, 60, 70, 80 mm
Farben: F1, F2, F3, F4, F9, diverse RAL Töne auf Anfrage

Art. No.: 933
Combinations: Knob/handle, handle/handle no. 333 or one side with balcony door handle no. 350
Handle execution: Handle fixed-turnable with return motion mechanism, for right and left hand use
Distance: PC 92 mm, PC 72 mm
Execution: PC
Door thickness: 50, 60, 70, 80 mm
Colours: F1, F2, F3, F4, F9, several RAL colours on demand

Abb. Drücker Nr. 533/Rosette Nr. 531
Fig. Handle 533/escutcheon 531

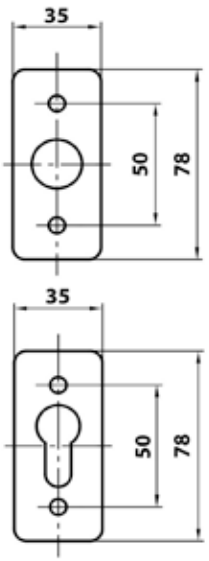

Art. Nr.: 533/531
Ausführung: PZ
Drückerausführung: Drücker festdrehbar gelagert mit Rückholmechanismus, rechts und links verwendbar
Türstärken: 50, 60, 70, 80 mm
Farben: F1, F2, F3, F4, F9, diverse RAL Töne auf Anfrage

Art. No.: 533/531
Execution: PC
Handle execution: Handle fixed-turnable with return motion mechanism, for right and left hand use
Door thickness: 50, 60, 70, 80 mm
Colours: F1, F2, F3, F4, F9, several RAL colours on demand

Abb. 733/Drücker Nr. 233
Fig. 733/handle no. 233

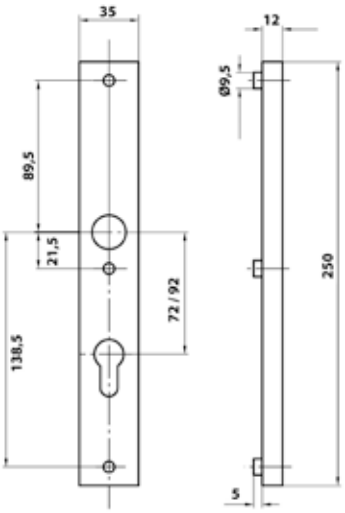

Art. Nr.: 733
Kombinationen: Wechsel, beidseitig Drücker Nr. 233 oder einseitig mit Balkontürdrücker Nr. 29
Drückerausführung: Drücker festdrehbar gelagert mit Rückholmechanismus, rechts und links verwendbar
Abstand: PZ 92 mm, PZ 72 mm und weitere Abstände auf Anfrage
Ausführung: PZ (KABA auf Anfrage), auch mit Aufbohrschutz lieferbar (Nr. 734)
Türstärken: 50, 60, 70, 80 mm
Farben: F1, F2, F3, F4, F9, diverse RAL Töne auf Anfrage

Art. No.: 733
Combinations: Knob/handle, handle/handle no. 233 or one side with balcony door handle no. 29
Handle execution: Handle fixed-turnable with return motion mechanism, for right and left hand use
Distance: PC 92 mm, PC 72 mm and other distances on demand
Execution: PC (KABA on demand), also available with drilling out protection (no. 834)
Door thickness: 50, 60, 70, 80 mm
Colours: F1, F2, F3, F4, F9, several RAL colours on demand

Abb. 833/Drücker Nr. 233
Fig. 833/handle no. 233

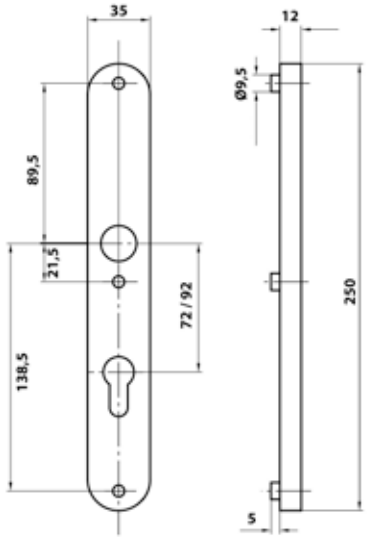

Art. Nr.: 833
Kombinationen: Wechsel, beidseitig Drücker Nr. 233 oder einseitig mit Balkontürdrücker Nr. 29
Abstand: PZ 92 mm, PZ 72 mm (weitere Abstände auf Anfrage)
Drückerausführung: Drücker festdrehbar gelagert mit Rückholmechanismus, rechts und links verwendbar
Ausführung: PZ (KABA auf Anfrage), auch mit Aufbohrschutz lieferbar (Nr. 734)
Türstärken: 50, 60, 70, 80 mm
Farben: F1, F2, F3, F4, F9, diverse RAL Töne auf Anfrage

Art. No.: 833
Combinations: Knob/handle, handle/handle no. 233 or one side with balcony door handle no. 29
Distance: PC 92 mm, PC 72 mm (other distances on demand)
Handle execution: Handle fixed-turnable with return motion mechanism, for right and left hand use
Execution: PC (KABA on demand), also available with drilling out protection (no. 834)
Door thickness: 50, 60, 70, 80 mm
Colours: F1, F2, F3, F4, F9, several RAL colours on demand

Abb. Schild Nr. 900 (25 mm)/Drücker Nr. 801
Fig. Plate no. 900 (25 mm)/handle no. 801

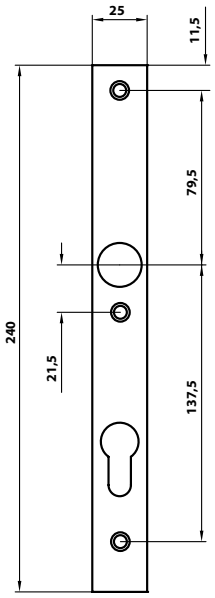

Art. Nr. 900
Kombinationen: Wechsel, beidseitig Drücker oder einseitig mit Balkontürdrücker Nr. 29
Drückerausführung: Drücker festdrehbar gelagert, rechts und links verwendbar
Schildbreite: Wahlweise 25 mm (nur mit Drücker Nr. 801 lieferbar) oder 34 mm (nur mit Drücker Nr. 655 lieferbar)
Abstand: PZ 92 mm, PZ 72 mm und weitere Abstände auf Anfrage
Ausführung: PZ
Türstärken: 50, 60, 70, 80 mm
Farben: F1, F2, F3, F4, F9, diverse RAL Töne auf Anfrage

Art. No.: 900
Combinations: Knob/handle, handle/handle or one side with balcony door handle no. 29
Handle execution: Handle fixed-turnable, for right and left hand use
Platewidth: Opitonal 25 mm (availabel only with handle no. 801) or 34 mm (availabel only with handle no. 655)
Distance: PC 92 mm, PC 72 mm and other distances on demand
Execution: PC
Door thickness: 50, 60, 70, 80 mm
Colours: F1, F2, F3, F4, F9, several RAL colours on demand

Abb. Schild Nr. 900 (34 mm)/Drücker Nr. 655/Griffplatte Nr. 1600
Fig. Plate no. 900 (34 mm)/handle no. 655/handle plate 1600

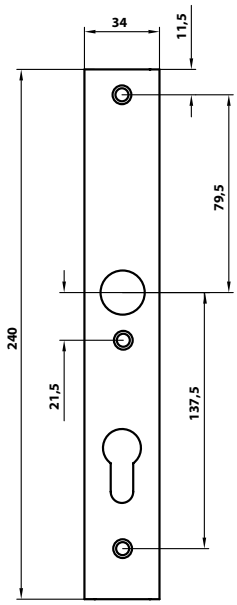

Art. Nr.: 900W
Kombinationen: Wechsel, beidseitig Drücker oder einseitig mit Balkontürdrücker Nr. 29
Drückerausführung: Drücker festdrehbar gelagert, rechts und links verwendbar
Schildbreite: wahlweise 25 mm (nur mit Drücker Nr. 801 lieferbar) oder 34 mm (nur mit Drücker Nr. 655 lieferbar)
Abstand: PZ 92 mm, PZ 72 mm und weitere Abstände auf Anfrage
Ausführung: PZ
Türstärken: 50, 60, 70, 80 mm
Farben: F1, F2, F3, F4, F9, diverse RAL Töne auf Anfrage

Art. No.: 900W
Combinations: Knob/handle, handle/handle or one side with balcony door handle no. 29
Handle execution: Handle fixed-turnable, for right and left hand use
Platewidth: Opitonal 25 mm (available only with handle no. 801) or 34 mm (available only with handle no. 655)
Distance: PC 92 mm, PC 72 mm and other distances on demand
Execution: PC
Door thickness: 50, 60, 70, 80 mm
Colours: F1, F2, F3, F4, F9, several RAL colours on demand

Abb. Schild Nr. 950/Drücker Nr. 801
Fig. Plate no. 950/handle no. 801

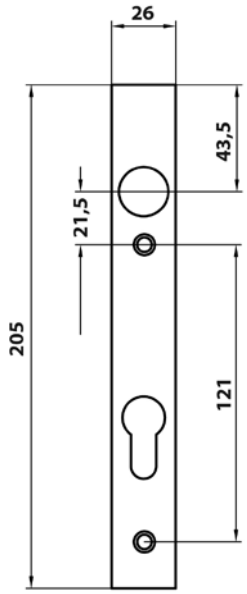

Art. Nr.: 950
Kombinationen: Wechsel, beidseitig Drücker oder einseitig mit Balkontürdrücker Nr. 29
Drückerausführung: Drücker festdrehbar gelagert, rechts und links verwendbar
Abstand: PZ 92 mm, PZ 72 mm und weitere Abstände auf Anfrage
Ausführung: PZ
Türstärken: 50, 60, 70, 80 mm
Farben: F1, F2, F3, F4, F9, diverse RAL Töne auf Anfrage

Art. No.: 950
Combinations: Knob/handle, handle/handle or one side with balcony door handle no. 29
Handle execution: Handle fixed-turnable, for right and left hand use
Distance: PC 92 mm, PC 72 mm and other distances on demand
Execution: PC
Door thickness: 50, 60, 70, 80 mm
Colours: F1, F2, F3, F4, F9, several RAL colours on demand

Abb. Schild Nr. 950/Drücker Nr. 801/
Griffplatte Nr. 1650
Fig. Plate no. 950/handle no. 801/
handle plate no. 1650

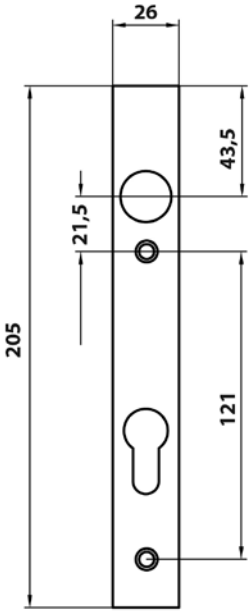

Art. Nr.: 950W
Kombinationen: Wechsel, beidseitig Drücker oder einseitig mit Balkontürdrücker Nr. 29
Drückerausführung: Drücker festdrehbar gelagert, rechts und links verwendbar
Abstand: PZ 92 mm, PZ 72 mm und weitere Abstände auf Anfrage
Ausführung: PZ
Türstärken: 50, 60, 70, 80 mm
Farben: F1, F2, F3, F4, F9, diverse RAL Töne auf Anfrage

Art. No.: 950W
Combinations: Knob/handle, handle/handle or one side with balcony door handle no. 29
Handle execution: Handle fixed-turnable, for right and left hand use
Distance: PC 92 mm, PC 72 mm and other distances on demand
Execution: PC
Door thickness: 50, 60, 70, 80 mm
Colours: F1, F2, F3, F4, F9, several RAL colours on demand

Abb. Knopf 1200
Fig. Knob 1200

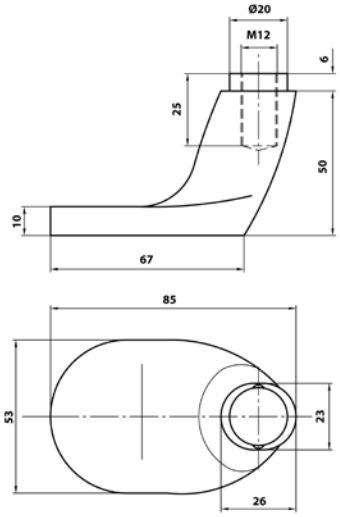

Art. Nr. 1200
Kombinationen: Profiltürschilder Nr. 733 /(734), 833 (834), 933 und mit allen Schutzbeschlägen
Farben: F1, F2, F3, F4, F9, diverse RAL Töne auf Anfrage

Art. No.: 1200
Combinations: Profiledoorplates no. 733 (734), 833 (834), 933 and with all security handles
Colours: F1, F2, F3, F4, F9, several RAL colours on demand

Abb. Griffplatte 1900
Fig. handle plate no. 1900

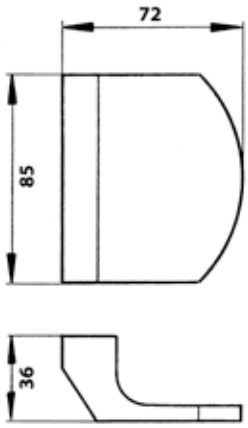

Art. Nr.: 1900
Kombinationen: Profiltürschilder Nr. 733 /(734), 833 (834), 933
Farben: F1, F2, F3, F4, F9, diverse RAL Töne auf Anfrage

Art. No.: 1900
Combinations: Profiledoorplates no. 733 (734), 833 (834), 933
Colours: F1, F2, F3, F4, F9, several RAL colours on demand

Abb. Griffplatte 1901
Fig. handle plate no. 1901

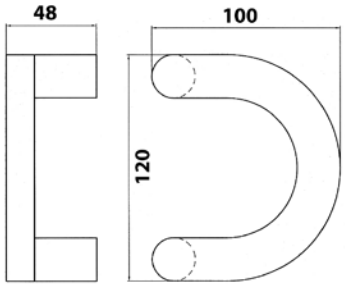

Art. Nr.: 1901
Kombinationen: Profiltürschilder Nr. 733 /(734), 833 (834), 933
Farben: F1, F2, F3, F4, F9, diverse RAL Töne auf Anfrage

Art. No.: 1901
Combinations: Profiledoorplates no. 733 (734), 833 (834), 933
Colours: F1, F2, F3, F4, F9, several RAL colours on demand

Abb. Griffplatte 1500
Fig. handle plate no. 1500

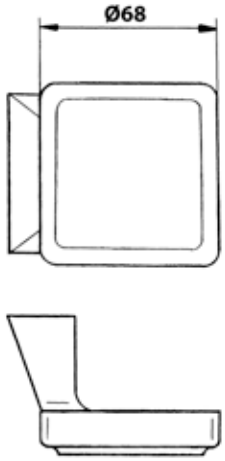

Art. Nr.: 1500
Kombinationen: Profiltürschilder Nr. 733 /(734), 833 (834), 933
Farben: RAL 9016, RAL 8077

Art. No.: 1500
Combinations: Profiledoorplates no. 733 (734), 833 (834), 933
Colours: RAL 9016, RAL 8077

Abb. Griffplatte 1700
Fig. handle plate no. 1700

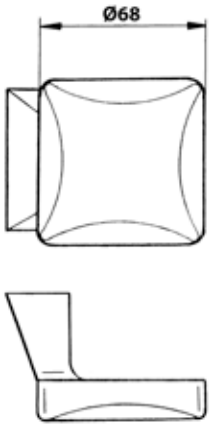

Art. Nr.: 1700
Kombinationen: Profiltürschilder Nr. 733 /(734), 833 (834), 933
Farben: F1, F2, F3, F4, F9, diverse RAL Töne auf Anfrage

Art. No.: 1700
Combinations: Profiledoorplates no. 733 (734), 833 (834), 933
Colours: F1, F2, F3, F4, F9, several RAL colours on demand

Abb. Griffplatte 1800
Fig. handle plate no. 1800

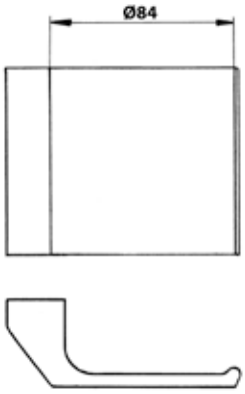

Art. Nr.: 1800
Kombinationen: Profiltürschilder Nr. 733 /(734), 833 (834), 933
Farben: F1, F2, F3, F4, F9, diverse RAL Töne auf Anfrage

Art. No.: 1800
Combinations: Profiledoorplates no. 733 (734), 833 (834), 933
Colours: F1, F2, F3, F4, F9, several RAL colours on demand

METALLBAUBESCHLÄGE
METAL DOOR HANDLES

Abb. Knopf 1300/Rosette 130
Fig. Knob 1300/rose 130

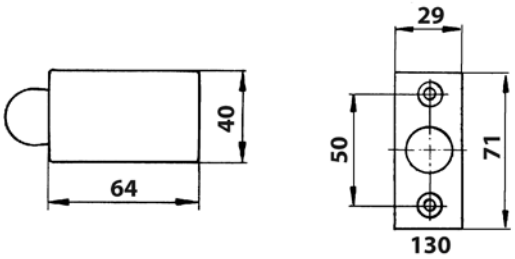

Art. Nr.: 1300/130
Ausführung: Fest oder festdrehbar
Farben: F1, F2, F3, F4, F9, diverse RAL Töne auf Anfrage

Art. No.: 1300/130
Execution: Fixed or fixed-turnable
Colours: F1, F2, F3, F4, F9, several RAL colours on demand

Abb. Knopf 2000/Rosette 160
Fig. Knob 2000/rose 160

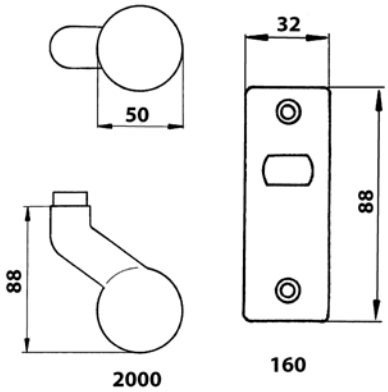

Art. Nr.: 2000/160
Ausführung: Art. Nr. 2000/160: fest, Art. Nr. 2001/161: festdrehbar
Farben: F1, F2, F3, F4, F9, diverse RAL Töne auf Anfrage

Art. No.: 2000/160
Execution: Art. no. 2000/160: fixed, art.no. 2001/161: fixed-turnable
Colours: F1, F2, F3, F4, F9, several RAL colours on demand

Abb. Knopf 2000/Schild 170
Fig. Knob 2000/plate 170

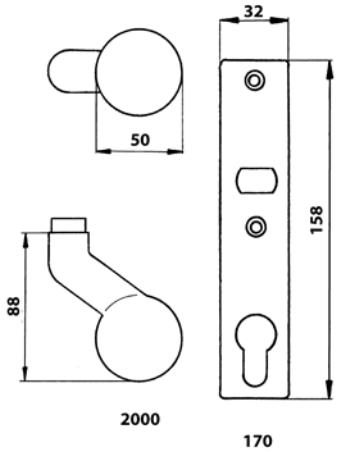

Art. Nr.: 2000/170
Ausführung: Art. Nr. 2000/170: fest, Art. Nr. 2001/171: festdrehbar
Farben: F1, F2, F3, F4, F9, diverse RAL Töne auf Anfrage

Art. No.: 2000/170
Execution: Art. no. 2000/170: fixed, art. no. 2001/171: fixed-turnable
Colours: F1, F2, F3, F4, F9, several RAL colours on demand

Abb. Schild Nr. 161
Fig. Plate no. 161

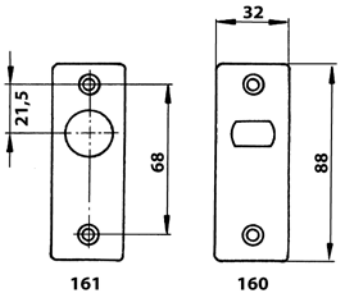

Art. Nr.: 161
Ausführung: Art. Nr. 160: fest, Art. Nr. 161: festdrehbar
Farben: F1, F2, F3, F4, F9, diverse RAL Töne auf Anfrage

Art. No.: 161
Execution: Art. no. 160: fixed, art. no. 161: fixed-turnable
Colours: F1, F2, F3, F4, F9, several RAL colours on demand

Abb. Schild Nr. 171
Fig. Plate no. 171

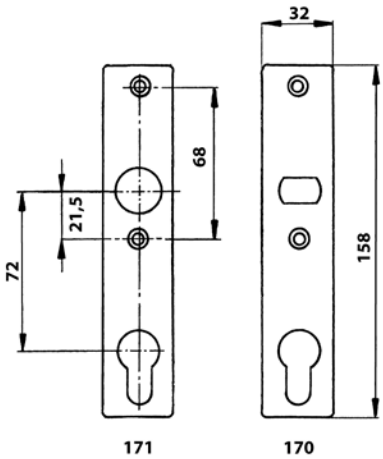

Art. Nr.: 171
Ausführung: Art. Nr. 170: fest, Art. Nr. 171: festdrehbar
Abstand: PZ 72 mm
Farben: F1, F2, F3, F4, F9, diverse RAL Töne auf Anfrage

Art. Nr.: 171
Execution: Art. no. 170: fixed, art. no. 171: fixed-turnable
Distance: PC 72 mm
Colours: F1, F2, F3, F4, F9, several RAL colours on demand

Abb. Rosette Nr. 130
Fig. rose no. 130

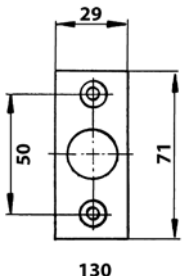

Art. Nr.: 130
Ausführung: Art. Nr. 130: Drückerrosette eckig, Art. 131: Drückerrosette oval, Art. Nr. 132: PZ Rosette eckig
Farben: F1, F2, F3, F4, F9, diverse RAL Töne auf Anfrage

Art. No.: 130
Execution: Art. no. 130: handle rose angular , art. no. 131: handle rose oval, art. no. 132: PC rose angular
Colours: F1, F2, F3, F4, F9, several RAL colours on demand

Abb. Rosette Nr. 651
Fig. rose no. 651

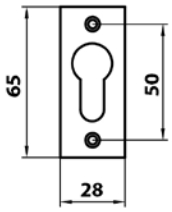

Art. Nr.: 651
Ausführung: PZ
Farben: F1, F2, F3, F4, F9, diverse RAL Töne auf Anfrage

Art. No.: 651
Execution: PC
Colours: F1, F2, F3, F4, F9, several RAL colours on demand

Abb. Drücker 655/Rosette 650
Fig. Handle 655/rose 650

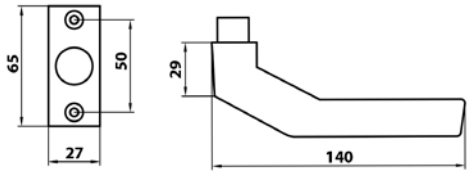

Art. Nr.: 655/650
Ausführung: Festdrehbar
Farben: F1, F2, F3, F4, F9, diverse RAL Töne auf Anfrage

Art. No.: 655/650
Execution: Fixed-turnable
Colours: F1, F2, F3, F4, F9, several RAL colours on demand

Abb. Drücker 233/Rosette 650
Fig. Handle 233/rose 650

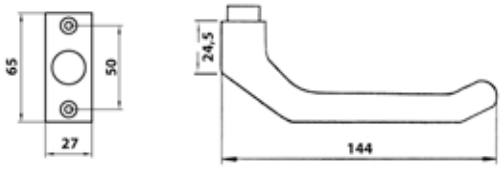

Art. Nr.: 233/650
Ausführung: Festdrehbar
Farben: F1, F2, F3, F4, F9, diverse RAL Töne auf Anfrage

Art. No.: 233/650
Execution: Fixed-turnable
Colours: F1, F2, F3, F4, F9, several RAL colours on demand

Abb. Drücker 440/Rosette 650
Fig. Handle 440/rose 650

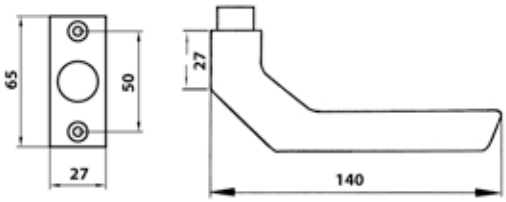

Art. Nr.: 440/650
Ausführung: Festdrehbar
Farben: F1, F2, F3, F4, F9, diverse RAL Töne auf Anfrage

Art. No.: 440/650
Execution: Fixed-turnable
Colours: F1, F2, F3, F4, F9, several RAL colours on demand

Abb. Drücker 655/Schild 50
Fig. Handle 655/plate 50

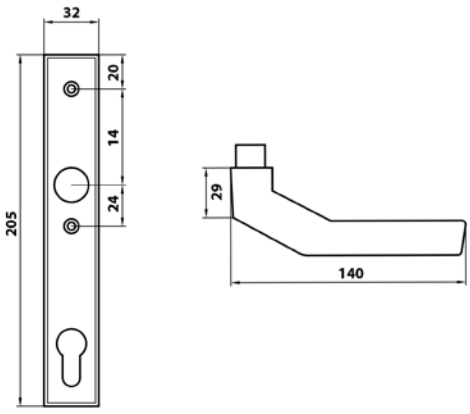

Art. Nr.: 655/50
Ausführung: Festdrehbar
Abstand: PZ 72 mm, PZ 92 mm
Farben: F1, F2, F3, F4, F9, diverse RAL Töne auf Anfrage

Art. No.: 655/50
Execution: Fixed-turnable
Distance: PC 72 mm, PC 92 mm
Colours: F1, F2, F3, F4, F9, several RAL colours on demand

Fensterhebel abschließbar/*window handles lockable*

Abb. 176a
Fig . 176a

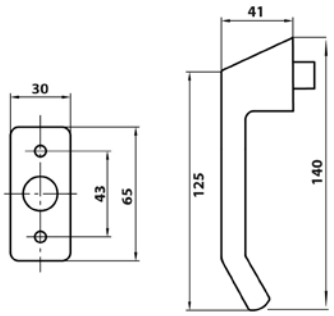

Art. Nr.: 176a
Vierkant: 7 mm
Stiftlänge: Wahlweise 30,32,35 oder 40 mm vorstehend
Nocken: 10 mm
Schließung: Druckzylinder gleichschliessend, 2 D 2
Farben: F1, F2, F3, F4, F9, diverse RAL Töne auf Anfrage
Logo: Auf Anfrage mit Ihrem Logo bedruckt

Art. No.: 176a
Spindle: 7 mm
Spindle length: Optional 30, 32, 35 oder 40 mm protruding
Cams: 10 mm
Locking: Pressure cylinder keyed alike, 2 D 2
Colours: F1, F2, F3, F4, F9, several RAL colours on demand
Logo: Printed with your logo on demand

Abb. 711a
Fig . 711a

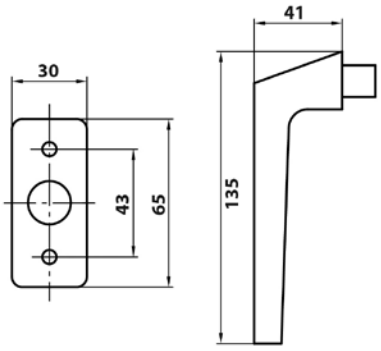

Art. Nr.: 711a
Vierkant: 7 mm
Stiftlänge: Wahlweise 30,32,35 oder 40 mm vorstehend
Nocken: 10 mm
Schließung: Druckzylinder gleichschliessend, 2 D 2
Farben: F1, F2, F3, F4, F9, diverse RAL Töne auf Anfrage
Logo: Auf Anfrage mit Ihrem Logo bedruckt

Art. No.: 711a
Spindle: 7 mm
Spindle Length: optional 30, 32, 35 oder 40 mm protruding
Cams: 10 mm
Locking: Pressure cylinder keyed alike, 2 D 2
Colours: F1, F2, F3, F4, F9, several RAL colours on demand
Logo: Printed with your logo on demand

Abb. 220
Fig. 220

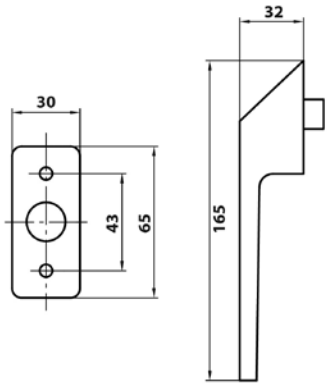

Art. Nr.: 220
Vierkant: 7 mm
Stiftlänge: Wahlweise 30, 32, 35 oder 40 mm vorstehend
Nocken: 10 mm
Schließung: Druckzylinder gleichschliessend, 2 D 002
Farben: F1, F2, F3, F4, F9, diverse RAL Töne auf Anfrage
Logo: Auf Anfrage mit Ihrem Logo bedruckt

Art. No.: 220
Spindle: 7 mm
Spindle length: Optional 30, 32, 35 oder 40 mm protruding
Cams: 10 mm
Locking: Pressure cylinder keyed alike , 2 D 002
Colours: F1, F2, F3, F4, F9, several RAL colours on demand
Logo: Printed with your logo on demand

Abb. 711
Fig. 711

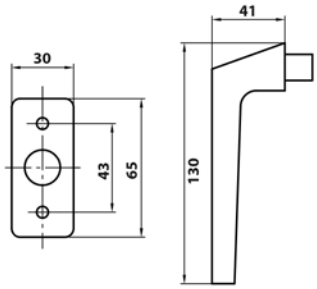

Art. Nr.: 711
Vierkant: 7 mm
Stiftlänge: Wahlweise 30, 32, 35 oder 40 mm vorstehend
Nocken: 10 mm
Farben: F1, F2, F3, F4, F9, diverse RAL Töne auf Anfrage
Logo: Auf Anfrage mit Ihrem Logo bedruckt

Art. No.: 711
Spindle: 7 mm
Spindle length: Optional 30, 32, 35 oder 40 mm protruding
Cams: 10 mm
Colours: F1, F2, F3, F4, F9, several RAL colours on demand
Logo: Printed with your logo on demand

Abb. 176
Fig. 176

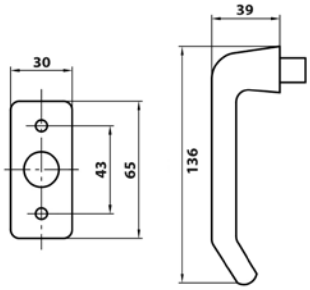

Art. Nr.: 176
Vierkant: 7 mm
Stiftlänge: Wahlweise 30, 32, 35 oder 40 mm vorstehend
Nocken: 10 mm
Farben: F1, F2, F3, F4, F9, diverse RAL Töne auf Anfrage
Logo: Auf Anfrage mit Ihrem Logo bedruckt

Art. No.: 176
Spindle: 7 mm
Spindle length: Optional 30, 32, 35 oder 40 mm protruding
Cams: 10 mm
Colours: F1, F2, F3, F4, F9, several RAL colours on demand
Logo: Printed with your logo on demand

Abb. 410
Fig. 410

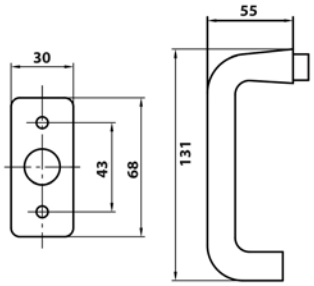

Art. Nr.: 410
Vierkant: 7 mm
Stiftlänge: Wahlweise 30, 32, 35 oder 40 mm vorstehend
Nocken: 10 mm
Farben: F1, F2, F3, F4, F9, diverse RAL Töne auf Anfrage
Logo: Auf Anfrage mit Ihrem Logo bedruckt

Art. No.: 410
Spindle: 7 mm
Spindle length: Optional 30, 32, 35 oder 40 mm protruding
Cams: 10 mm
Colours: F1, F2, F3, F4, F9, several RAL colours on demand
Logo: Printed with your logo on demand

Abb. 145
Fig. 145

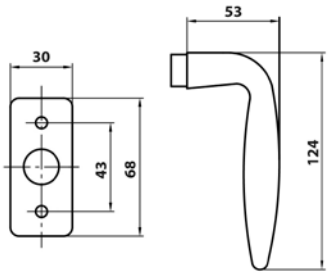

Art. Nr.: 145
Vierkant: 7 mm
Stiftlänge: Wahlweise 30, 32, 35 oder 40 mm vorstehend
Nocken: 10 mm
Farben: F1, F2, F3, F4, F9, diverse RAL Töne auf Anfrage
Logo: Auf Anfrage mit Ihrem Logo bedruckt

Art. No.: 145
Spindle: 7 mm
Spindle length: Optional 30, 32, 35 oder 40 mm protruding
Cams: 10 mm
Colours: F1, F2, F3, F4, F9, several RAL colours on demand
Logo: Printed with your logo on demand

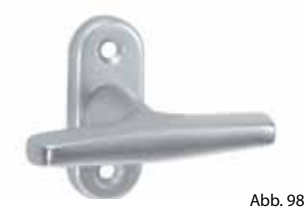

Abb. 98 1/1
Fig. 98 1/1

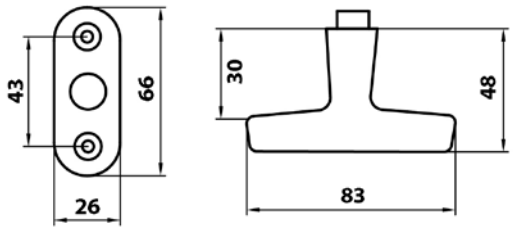

Art. Nr.: 98 1/1
Vierkant: 7 mm
Stiftlänge: Wahlweise 30, 32, 35 oder 40 mm vorstehend
Nocken: 10 mm
Farben: F1, F2, F3, F4, F9, diverse RAL Töne auf Anfrage

Art. No.: 98 1/1
Spindle: 7 mm
Spindle length: Optional 30, 32, 35 oder 40 mm protruding
Cams: 10 mm
Colours: F1, F2, F3, F4, F9, several RAL colours on demand

Abb. 98 1/2
Fig. 98 1/2

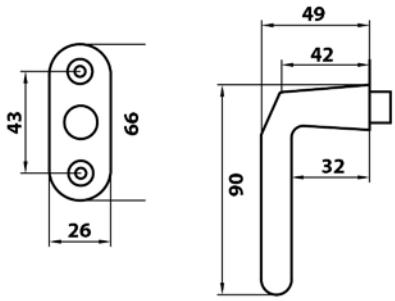

Art. Nr.: 98 1/2
Vierkant: 7 mm (auch mit div. Reduzierhülsen lieferbar)
Stiftlänge: Wahlweise 30, 32, 35 oder 40 mm vorstehend
Nocken: 10 mm
Farben: F1, F2, F3, F4, F9, diverse RAL Töne auf Anfrage

Art. No.: 98 1/2
Spindle: 7 mm (optional with several adapter sleeves)
Spindle length: Optional 30, 32, 35 oder 40 mm protruding
Cams: 10 mm
Colours: F1, F2, F3, F4, F9, several RAL colours on demand

Abb. RF 1/1
Fig. RF 1/1

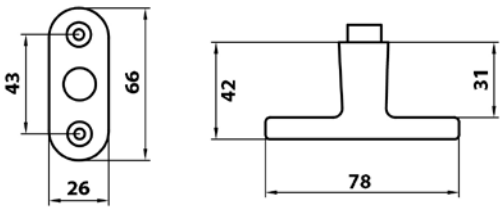

Art. Nr.: RF 1/1
Vierkant: 7 mm (auch mit div. Reduzierhülsen lieferbar)
Stiftlänge: Wahlweise 30, 32, 35 oder 40 mm vorstehend
Nocken: 10 mm
Farben: F1, F2, F3, F4, F9, diverse RAL Töne auf Anfrage

Art. No.: RF 1/1
Spindle: 7 mm (optional with several adapter sleeves)
Spindle length: Optional 30, 32, 35 oder 40 mm protruding
Cams: 10 mm
Colours: F1, F2, F3, F4, F9, several RAL colours on demand

Abb. RF 1/2
Fig. RF 1/2

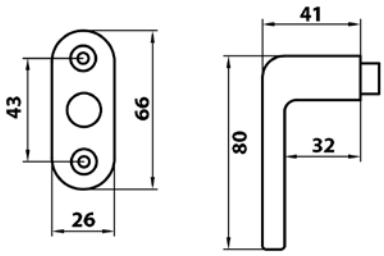

Art. Nr.: RF 1/2
Vierkant: 7 mm (auch mit div. Reduzierhülsen lieferbar)
Stiftlänge: Wahlweise 30, 32, 35 oder 40 mm vorstehend
Nocken: 10 mm
Farben: F1, F2, F3, F4, F9, diverse RAL Töne auf Anfrage

Art. No.: RF 1/2
Spindle: 7 mm (optional with several adapter sleeves)
Spindle length: Optional 30, 32, 35 oder 40 mm protruding
Cams: 10 mm
Colours: F1, F2, F3, F4, F9, several RAL colours on demand

Schutzbeschläge SKG***/*Veiligheidsbeslagen SKG****

Abb. Schutzbeschlag 9090/Drücker 108
Afb. veiligheidsbeslag 9090/kruk 108

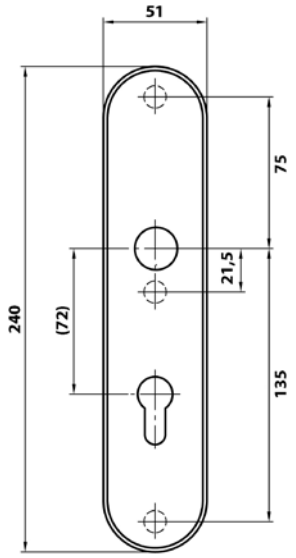

Art. Nr.: 9090/108
Drückerausführung: Festdrehbar gelagert mit Rückholfeder
Ausführung: PZ, ganz blind, ohne PZ-Lochung
Abstand: PZ 55, PZ 72, PZ 92 mm
Verschraubung: Innenschild sichtbar verschraubt, M 6
Schildstärke: Außenschild: 12 mm, Innenschild: 4,2 oder 6 mm
Türstärken: 50, 60, 70, 80 mm
Drücker-Kombinationen: Kombinierbar mit gefedertem Drücker Nr. 108 oder Nr. 208 und mit allen Standard Drückern, Knöpfen und Griffplatten
Farben: F1, F2, F3, F4, F9, diverse RAL Töne auf Anfrage
Logo: Auf Anfrage mit Ihrem Logo versehen
Zertifikate: SKG ***

Art. Nr.: 9090/108
Kruk uitvoering: geveerde kruk, vast draaibaar.
Uitvoeringen: PC, geheel blind, loop
Afstand: PC 55, PC 72, PC 92 mm
Bevestiging: Binnenplaat met zichtbare bevestiging M 6
Schilddikte: Buiten: 12 mm, Binnen: 4,2 of 6 mm
Deurdikte: 50, 60, 70, 80 mm
Krukcombinaties: Combineerbaar met geveerde kruk no. 108 en no. 208 , en met alle standaard krukken, knoppen en grepen
Kleuren: F1, F2, F3, F4, F9, diverse RAL kleuren op aanvraag
Logo: op aanvraag te voorzien van uw logo
Certificaat: SKG ***

Abb. Schutzbeschlag 9090/Drücker 208
Afb. veiligheidsbeslag 9090/Kruk 208

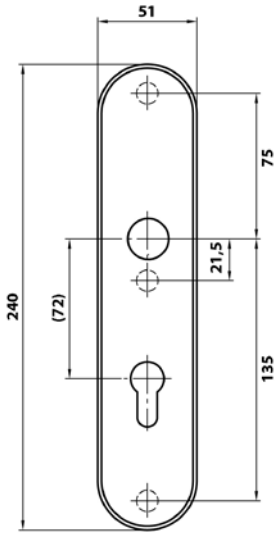

Art. Nr.: 9090/208
Drückerausführung: Festdrehbar gelagert mit Rückholfeder
Ausführung: PZ, ganz blind, ohne PZ-Lochung
Abstand: PZ 55, PZ 72, PZ 92 mm
Verschraubung: Innenschild sichtbar verschraubt, M 6
Schildstärke: Außenschild: 12 mm, Innenschild: 6 oder 8 mm
Türstärken: 50, 60, 70, 80 mm
Drücker-Kombinationen: Kombinierbar mit gefedertem Drücker Nr. 108 oder Nr. 208 und mit allen Standard Drückern, Knöpfen und Griffplatten
Farben: F1, F2, F3, F4, F9, diverse RAL Töne auf Anfrage
Logo: Auf Anfrage mit Ihrem Logo versehen
Zertifikate: SKG ***

Art. Nr.: 9090/208
Kruk uitvoering: geveerde kruk, vast draaibaar.
Uitvoeringen: PC, geheel blind, loop
Afstand: PC 55, PC 72, PC 92 mm
Bevestiging: Binnenplaat met zichtbare bevestiging M 6
Schilddikte: Buiten: 12 mm, Binnen: 4,2 of 6 mm
Deurdikte: 50, 60, 70, 80 mm
Krukcombinaties: Combineerbaar met geveerde kruk no. 108 en no. 208 , en met alle standaard krukken, knoppen en grepen
Kleuren: F1, F2, F3, F4, F9, diverse RAL kleuren op aanvraag
Logo: op aanvraag te voorzien van uw logo
Certificaat: SKG ***

Abb. Schutzbeschlag 9090/Knopf 1200
Afb. veiligheidsbeslag 9090/Knop 1200

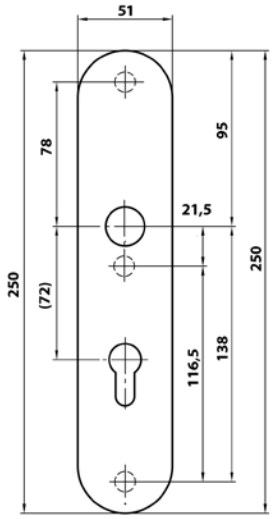

Art. Nr.: 9090/1200
Ausführung: PZ, ganz blind, ohne PZ-Lochung
Abstand: PZ 55, PZ 72, PZ 92 mm
Verschraubung: Innenschild unsichtbar verschraubt, M 6
Schildstärke: Außenschild: 12 mm, Innenschild: 8 mm
Türstärken: 50, 60, 70, 80 mm
Drücker-Kombinationen: Kombinierbar mit mit allen Standard Drückern, Knöpfen und Griffplatten
Farben: F1, F2, F3, F4, F9, diverse RAL Töne auf Anfrage
Logo: Auf Anfrage mit Ihrem Logo versehen
Zertifikate: SKG ***

Art. Nr.: 9090/1200
Uitvoeringen: PC, geheel blind, loop
Afstand: PC 55, PC 72, PC 92 mm
Bevestiging: Binnenplaat met onzichtbare bevestiging M 6
Schilddikte: Buiten: 12 mm, Binnen: 4,2 of 6 mm
Deurdikte: 50, 60, 70, 80 mm
Krukcombinaties: Combineerbaar met alle standaard krukken, knoppen en grepen
Kleuren: F1, F2, F3, F4, F9, diverse RAL kleuren op aanvraag
Logo: op aanvraag te voorzien van uw logo
Certificaat: SKG ***

Abb. Schutzbeschlag 9091/Drücker 208
Afb. veiligheidsbeslag 9091/Kruk 208

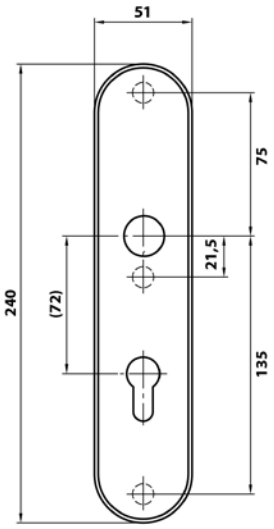

Art. Nr.: 9091/208
Drückerausführung: Festdrehbar gelagert mit Rückholfeder
Ausführung: PZ, ganz blind, ohne PZ-Lochung
Abstand: PZ 55, PZ 72, PZ 92 mm
Verschraubung: Innenschild sichtbar verschraubt, M 6
Schildstärke: Außenschild: 15 mm, Innenschild: 6 oder 8 mm
Zylinderüberstand: 11 - 16 mm
Türstärken: 50, 60, 70, 80 mm
Drücker-Kombinationen: Kombinierbar mit gefedertem Drücker Nr. 108 oder Nr. 208 und mit allen Standard Drückern, Knöpfen und Griffplatten
Farben: F1, F2, F3, F4, F9, diverse RAL Töne auf Anfrage
Logo: Auf Anfrage mit Ihrem Logo versehen
Zertifikate: SKG ***

Art. Nr.: 9091/208
Kruk uitvoering: geveerde kruk, vast draaibaar.
Uitvoeringen: PC, geheel blind, loop
Afstand: PC 55, PC 72, PC 92 mm
Bevestiging: Binnenplaat met zichtbare bevestiging M 6
Schilddikte: Buiten: 15 mm, Binnen: 4,2 of 6 mm
Voorstande cilinderlengte: 11 - 16 mm
Deurdikte: 50, 60, 70, 80 mm
Krukcombinaties: Combineerbaar met geveerde kruk no. 108 en no. 208 , en met alle standaard krukken, knoppen en grepen
Kleuren: F1, F2, F3, F4, F9, diverse RAL kleuren op aanvraag
Logo: op aanvraag te voorzien van uw logo
Certificaat: SKG ***

Schutzbeschläge SKG***/*Veiligheidsbeslagen SKG****

Abb. Schutzbeschlag 9091/Knopf 1200
Afb. veiligheidsbeslag 9091/Knop 1200

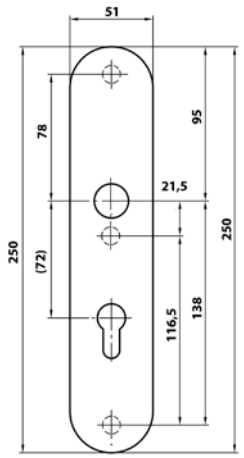

Art. Nr. 9091/1200
Ausführung: PZ, ganz blind, ohne PZ-Lochung
Abstand: PZ 55, PZ 72, PZ 92 mm
Verschraubung: Innenschild unsichtbar verschraubt, M 6
Schildstärke: Außenschild: 15 mm, Innenschild: 8 mm
Zylinderüberstand: 11 - 16 mm
Türstärken: 50, 60, 70, 80 mm
Drücker-Kombinationen: Kombinierbar mit allen Standard Drückern, Knöpfen und Griffplatten
Farben: F1, F2, F3, F4, F9, diverse RAL Töne auf Anfrage
Logo: Auf Anfrage mit Ihrem Logo versehen
Zertifikate: SKG ***

Art. Nr. 9091/1200
Uitvoeringen: PC, geheel blind, loop
Afstand: PC 55, PC 72, PC 92 mm
Bevestiging: Binnenplaat met onzichtbare bevestiging M 6
Schilddikte: Buiten: 15 mm, Binnen: 4,2 of 6 mm
Voorstande cilinderlengte: 11 - 16 mm
Deurdikte: 50, 60, 70, 80 mm
Krukcombinaties: Combineerbaar met allen standaard krukken, knoppen en grepen
Kleuren: F1, F2, F3, F4, F9, diverse RAL kleuren op aanvraag
Logo: op aanvraag te voorzien van uw logo
Certificaat: SKG ***

Abb. Schutzbeschlag 9006/Drücker 108
Afb. veiligheidsbeslag 9006/Kruk 108

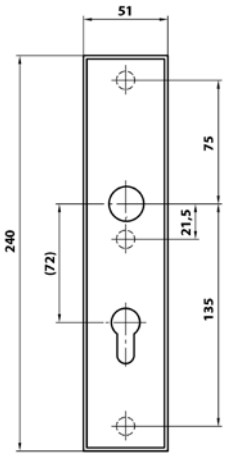

Art. Nr. 9006/108
Drückerausführung: Festdrehbar gelagert mit Rückholfeder
Ausführung: PZ, ganz blind, ohne PZ-Lochung
Abstand: PZ 55, PZ 72, PZ 92 mm
Verschraubung: Innenschild sichtbar verschraubt, M 6
Schildstärke: Außenschild: 12 mm, Innenschild: 6 oder 8 mm
Türstärken: 50, 60, 70, 80 mm
Drücker-Kombinationen: Kombinierbar mit gefedertem Drücker Nr. 108 oder Nr. 208 und mit allen Standard Drückern, Knöpfen und Griffplatten
Farben: F1, F2, F3, F4, F9, diverse RAL Töne auf Anfrage
Logo: Auf Anfrage mit Ihrem Logo versehen
Zertifikate: SKG ***

Art. Nr. 9006/108
Kruk uitvoering: geveerde kruk, vast draaibaar.
Uitvoeringen: PC, geheel blind, loop
Afstand: PC 55, PC 72, PC 92 mm
Bevestiging: Binnenplaat met zichtbare bevestiging M 6
Schilddikte:Buiten: 12 mm, Binnen: 4,2 of 6 mm
Deurdikte: 50, 60, 70, 80 mm
Krukcombinaties: Combineerbaar met geveerde kruk no. 108 en no. 208 , en met alle standaard krukken, knoppen en grepen
Kleuren: F1, F2, F3, F4, F9, diverse RAL kleuren op aanvraag
Logo: op aanvraag te voorzien van uw logo
Certificaat: SKG ***

Abb. Schutzbeschlag 9006/Griffplatte 1900
Afb. veiligheidsbeslag 9006/Greep 1900

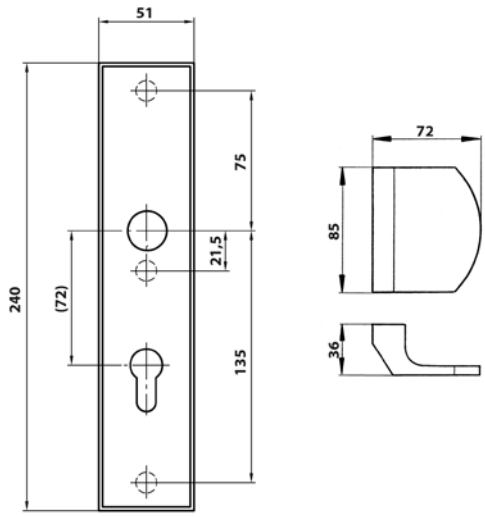

Art. Nr. 9006/1900
Ausführung: PZ, ganz blind, ohne PZ-Lochung
Abstand: PZ 55, PZ 72, PZ 92 mm
Verschraubung: Innenschild sichtbar verschraubt, M 6
Schildstärke: Außenschild: 12 mm, Innenschild: 6 oder 8 mm
Türstärken: 50, 60, 70, 80 mm
Drücker-Kombinationen: Kombinierbar mit gefedertem Drücker Nr. 108 oder Nr. 208 und mit allen Standard Drückern, Knöpfen und Griffplatten
Farben: F1, F2, F3, F4, F9, diverse RAL Töne auf Anfrage
Logo: Auf Anfrage mit Ihrem Logo versehen
Zertifikate: SKG ***

Art. Nr. 9006/1900
Uitvoeringen: PC, geheel blind, loop
Afstand: PC 55, PC 72, PC 92 mm
Bevestiging: Binnenplaat met zichtbare bevestiging M 6
Schilddikte: Buiten: 12 mm, Binnen: 4,2 of 6 mm
Deurdikte: 50, 60, 70, 80 mm
Krukcombinaties: Combineerbaar met geveerde kruk no. 108 en no. 208 , en met alle standaard krukken, knoppen en grepen
Kleuren: F1, F2, F3, F4, F9, diverse RAL kleuren op aanvraag
Logo: op aanvraag te voorzien van uw logo
Certificaat: SKG ***

Abb. Schutzbeschlag 9007/Drücker 208
Afb. veiligheidsbeslag 9007/Kruk 208

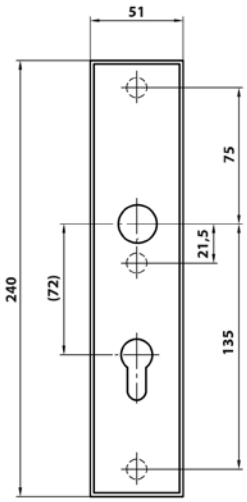

Art. Nr. 9007/208
Drückerausführung: Festdrehbar gelagert mit Rückholfeder
Ausführung: PZ, ganz blind, ohne PZ-Lochung
Abstand: PZ 55, PZ 72, PZ 92 mm
Verschraubung: Innenschild sichtbar verschraubt, M 6
Schildstärke: Außenschild: 15 mm, Innenschild: 6 oder 8 mm
Zylinderüberstand: 11 - 16 mm
Türstärken: 50, 60, 70, 80 mm
Drücker-Kombinationen: Kombinierbar mit gefedertem Drücker Nr. 108 oder Nr. 208 und mit allen Standard Drückern, Knöpfen und Griffplatten
Farben: F1, F2, F3, F4, F9, diverse RAL Töne auf Anfrage
Logo: Auf Anfrage mit Ihrem Logo versehen
Zertifikate: SKG ***

Art. Nr. 9007/208
Kruk uitvoering: geveerde kruk, vast draaibaar.
Uitvoeringen: PC, geheel blind, loop
Afstand: PC 55, PC 72, PC 92 mm
Bevestiging: Binnenplaat met zichtbare bevestiging M 6
Schilddikte: Buiten: 12 mm, Binnen: 4,2 of 6 mm
Voorstanden cilinderlengte: 11 - 16 mm
Deurdikte: 50, 60, 70, 80 mm
Krukcombinaties: Combineerbaar met geveerde kruk no. 108 en no. 208 , en met alle standaard krukken, knoppen en grepen
Kleuren: F1, F2, F3, F4, F9, diverse RAL kleuren op aanvraag
Logo: op aanvraag te voorzien van uw logo
Certificaat: SKG ***

Schutzbeschläge SKG***/*Veiligheidsbeslagen SKG****

Abb. Schutzbeschlag 9007/Drücker 108
Afb. veiligheidsbeslag 9007/Kruk 108

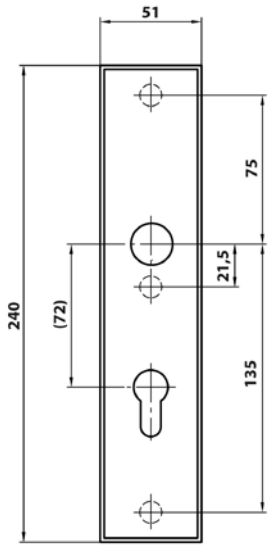

Art. Nr.: 9007/108
Drückerausführung: Festdrehbar gelagert mit Rückholfeder
Ausführung: PZ, ganz blind, ohne PZ-Lochung
Abstand: PZ 55, PZ 72, PZ 92 mm
Verschraubung: Innenschild sichtbar verschraubt, M 6
Schildstärke: Außenschild: 15 mm, Innenschild: 6 oder 8 mm
Zylinderüberstand: 11 - 16 mm
Türstärken: 50, 60, 70, 80 mm
Drücker-Kombinationen: Kombinierbar mit gefedertem Drücker Nr. 108 oder Nr. 208 und mit allen Standard Drückern, Knöpfen und Griffplatten
Farben: F1, F2, F3, F4, F9, diverse RAL Töne auf Anfrage
Logo: Auf Anfrage mit Ihrem Logo versehen
Zertifikate: SKG ***

Art. Nr.: 9007/108
Kruk uitvoering: geveerde kruk, vast draaibaar.
Uitvoeringen: PC, geheel blind, loop
Afstand: PC 55, PC 72, PC 92 mm
Bevestiging: Binnenplaat met zichtbare bevestiging M 6
Schilddikte: Buiten: 15 mm, Binnen: 4,2 of 6 mm
Voorstanden cilinderlengte: 11 - 16 mm
Deurdikte: 50, 60, 70, 80 mm
Krukcombinaties: Combineerbaar met geveerde kruk no. 108 en no. 208 , en met alle standaard krukken, knoppen en grepen
Kleuren: F1, F2, F3, F4, F9, diverse RAL kleuren op aanvraag
Logo: op aanvraag te voorzien van uw logo
Certificaat: SKG ***

Abb. Schutzbeschlag 9007/Knopf 800
Afb. veiligheidsbeslag 9007/Knop 800

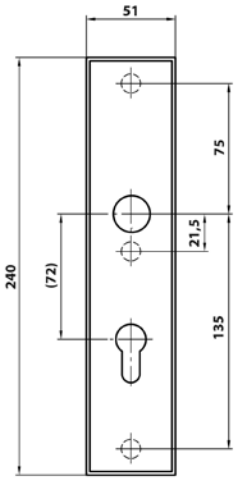

Art. Nr.: 9007/800
Ausführung: PZ, ganz blind, ohne PZ-Lochung
Abstand: PZ 55, PZ 72, PZ 92 mm
Verschraubung: Innenschild sichtbar verschraubt, M 6
Schildstärke: Außenschild: 15 mm, Innenschild: 6 oder 8 mm
Zylinderüberstand: 11 - 16 mm
Türstärken: 50, 60, 70, 80 mm
Drücker-Kombinationen: Kombinierbar mit gefedertem Drücker Nr. 108 oder Nr. 208 und mit allen Standard Drückern, Knöpfen und Griffplatten
Farben: F1, F2, F3, F4, F9, diverse RAL Töne auf Anfrage
Logo: Auf Anfrage mit Ihrem Logo versehen
Zertifikate: SKG ***

Art. Nr.: 9007/800
Uitvoeringen: PC, geheel blind, loop
Afstand: PC 55, PC 72, PC 92 mm
Bevestiging: Binnenplaat met zichtbare bevestiging M 6
Schilddikte: Buiten: 15 mm, Binnen: 4,2 of 6 mm
Voorstanden cilinderlengte: 11 - 16 mm
Deurdikte: 50, 60, 70, 80 mm
Krukcombinaties: Combineerbaar met geveerde kruk no. 108 en no. 208 , en met alle standaard krukken, knoppen en grepen
Kleuren: F1, F2, F3, F4, F9, diverse RAL kleuren op aanvraag
Logo: op aanvraag te voorzien van uw logo
Certificaat: SKG ***

Abb. Seniorenbeschlag 9092/Drücker 120
Afb. Seniorbeslag 9092/kruk 120

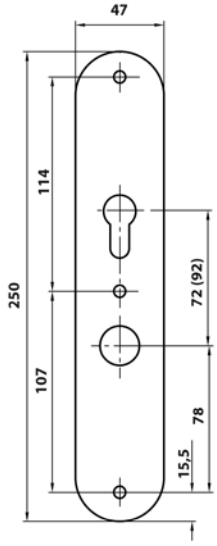

Art. Nr.: 9092 (lieferbar auch in oval)
Ausführung: PZ, ganz blind, ohne PZ-Lochung
Abstand: PZ 55, PZ 72, PZ 92 mm
Verschraubung: Innenschild sichtbar verschraubt, M 6
Schildstärke: Außenschild: 12 mm, Innenschild: 6 oder 8 mm
Türstärken: 50, 60, 70, 80 mm
Drücker-Kombinationen: Kombinierbar mit gefedertem Drücker Nr. 108 oder Nr. 208 und mit allen Standard Drückern, Knöpfen und Griffplatten
Farben: F1, F2, F3, F4, F9, diverse RAL Töne auf Anfrage
Logo: Auf Anfrage mit Ihrem Logo versehen
Zertifikate: SKG *** (lieferbar auch 2-fach verschraubt - SKG** Art. Nr. 9292)

Art. Nr.: 9092 (ook ovaal leverbaar)
Uitvoeringen: PC, geheel blind, loop
Afstand: PC 55, PC 72, PC 92 mm
Bevestiging: Binnenplaat met zichtbare bevestiging M 6
Schilddikte: Buiten: 12 mm, Binnen: 4,2 of 6 mm
Deurdikte: 50, 60, 70, 80 mm
Krukcombinaties: Combineerbaar met geveerde kruk no. 108 en no. 208 , en met alle standaard krukken, knoppen en grepen
Kleuren: F1, F2, F3, F4, F9, diverse RAL kleuren op aanvraag
Logo: op aanvraag te voorzien van uw logo
Certificaat: SKG ***

Abb. Comfortbeschlag 9093/Drücker110
Afb. Comfortbeslag 9093/kruk 110

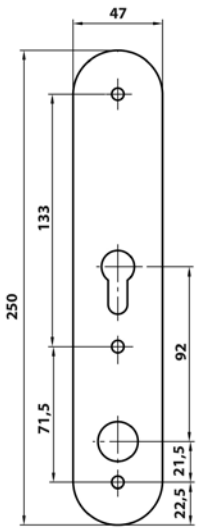

Art. Nr.: 9093 (lieferbar auch in oval)
Ausführung: PZ, ganz blind, ohne PZ-Lochung
Abstand: PZ 55, PZ 72, PZ 92 mm
Verschraubung: Innenschild sichtbar verschraubt, M 6
Schildstärke: Außenschild: 15 mm, Innenschild: 6 oder 8 mm
Zylinderüberstand: 11 - 16 mm
Türstärken: 50, 60, 70, 80 mm
Drücker-Kombinationen: Kombinierbar mit gefedertem Drücker Nr. 108 oder Nr. 208 und mit allen Standard Drückern, Knöpfen und Griffplatten
Farben: F1, F2, F3, F4, F9, diverse RAL Töne auf Anfrage
Logo: Auf Anfrage mit Ihrem Logo versehen
Zertifikate: SKG ***

Art. Nr.: 9093 (ook ovaal leverbaar)
Uitvoeringen: PC, geheel blind, loop
Afstand: PC 55, PC 72, PC 92 mm
Bevestiging: Binnenplaat met zichtbare bevestiging M 6
Schilddikte: Buiten: 15 mm, Binnen: 4,2 of 6 mm
Voorstanden cilinderlengte: 11 - 16 mm
Deurdikte: 50, 60, 70, 80 mm
Krukcombinaties: Combineerbaar met geveerde kruk no. 108 en no. 208 , en met alle standaard krukken, knoppen en grepen
Kleuren: F1, F2, F3, F4, F9, diverse RAL kleuren op aanvraag
Logo: op aanvraag te voorzien van uw logo
Certificaat: SKG ***

Abb. 9005
Afb. 9005

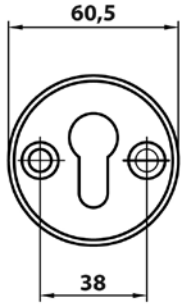

Art. Nr.: 9005
Ausführung: PZ, ganz blind, ohne PZ-Lochung
Verschraubung: Innenrosette sichtbar verschraubt, M 6
Schildstärke: Außen: 12 mm, Innen: 8 mm
Türstärken: 50, 60, 70, 80 mm
Farben: F1, F2, F3, F4, F9, diverse RAL Töne auf Anfrage
Logo: Auf Anfrage mit Ihrem Logo versehen
Zertifikate: SKG ***

Art. Nr.: 9005
Uitvoeringen: PC
Bevestiging: Binnenrozet met zichtbare bevestiging, M 6
Schilddikte: Buiten: 12 mm, Binnen: 8 mm
Deurdikte: 50, 60, 70, 80 mm
Kleuren: F1, F2, F3, F4, F9, diverse RAL kleuren op aanvraag
Logo: op aanvraag te voorzien an uw logo
Certificaat: SKG ***

Abb. 9008
Afb. 9008

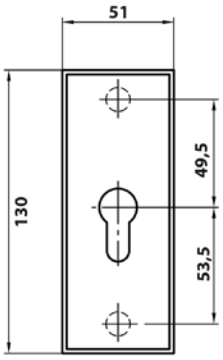

Art. Nr.: 9008
Ausführung: PZ, ganz blind, ohne PZ-Lochung
Verschraubung: Innenrosette sichtbar verschraubt, M 6
Schildstärke: Außen: 15 mm, Innen: 4,2 mm
Zylinderüberstand: 11 - 16 mm
Türstärken: 50, 60, 70, 80 mm
Farben: F1, F2, F3, F4, F9, diverse RAL Töne auf Anfrage
Logo: Auf Anfrage mit Ihrem Logo versehen
Zertifikate: SKG ***

Art. Nr.: 9008
Uitvoeringen: PC ,geheel blind
Bevestiging: Binnenrozet met zichtbare bevestiging, M 6
Schilddikte: Buiten: 15 mm, Binnen: 4,2 mm
Voorstanden cilinderlengte: 11 - 16 mm
Deurdikte: 50, 60, 70, 80 mm
Kleuren: F1, F2, F3, F4, F9, diverse RAL kleuren op aanvraag
Logo: op aanvraag te voorzien van uw logo
Certificaat: SKG ***

Abb. 9009
Afb. 9009

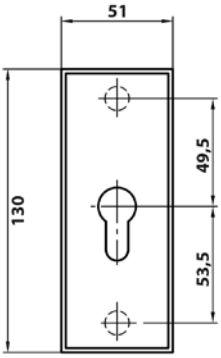

Art. Nr.: 9009
Ausführung: PZ, ganz blind, ohne PZ-Lochung
Verschraubung: Innenrosette sichtbar verschraubt, M 6
Schildstärke: 12 mm
Türstärken: 50, 60, 70, 80 mm
Farben: F1, F2, F3, F4, F9, diverse RAL Töne auf Anfrage
Logo: Auf Anfrage mit Ihrem Logo versehen
Zertifikate: SKG ***

Art. Nr.: 9009
Uitvoeringen: PC, geheel blind
Bevestiging: Binnenrozet met zichtbare bevestiging, M 6
Schilddikte: Buiten: 12 mm, Binnen: 4,2 mm
Deurdikte: 50, 60, 70, 80 mm
Kleuren: F1, F2, F3, F4, F9, diverse RAL kleuren op aanvraag
Logo: op aanvraag te voorzien van uw logo
Certificaat: SKG ***

Abb. Profiltürbeschlag 9095/Drücker 108
Afb. profieldeursbeslag 9095/Kruk 108

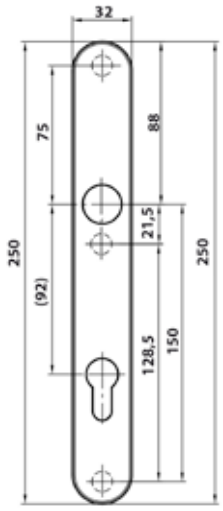

Art. Nr. 9095/108 oval
Drückerausführung: Festdrehbar gelagert mit Rückholfeder
Ausführung: PZ, ganz blind, ohne PZ-Lochung
Abstand: PZ 55, PZ 72, PZ 92 mm
Verschraubung: Innenschild sichtbar verschraubt, M 6
Schildstärke: Außenschild: 12 mm, Innenschild: 6 oder 8 mm
Türstärken: 50, 60, 70, 80 mm
Drücker-Kombinationen: Kombinierbar mit gefedertem Drücker Nr. 108 oder Nr. 208 und mit allen Standard Drückern, Knöpfen und Griffplatten
Logo: Auf Anfrage mit Ihrem Logo versehen
Farben: F1, F2, F3, F4, F9, diverse RAL Töne auf Anfrage
Zertifikate: SKG **

Art. Nr. 9095/108 ovaal
Kruk uitvoering: geveerde kruk, vast draaibaar.
Uitvoeringen: PC, geheel blind, loop
Afstand: PC 55, PC 72, PC 92 mm
Bevestiging: Binnenplaat met zichtbare bevestiging M 6
Schilddikte: Buiten: 12 mm, Binnen: 6 of 8 mm
Deurdikte: 50, 60, 70, 80 mm
Krukcombinaties: Combineerbaar met geveerde kruk no. 108 en no. 208 , en met alle standaard krukken, knoppen en grepen
Logo: op aanvraag te voorzien van uw logo
Kleuren: F1, F2, F3, F4, F9, diverse RAL kleuren op aanvraag
Certificaat: SKG **

Abb. Profiltürbeschlag 9098/Drücker 208
Afb. profiledeursbeslag 9098/Kruk 208

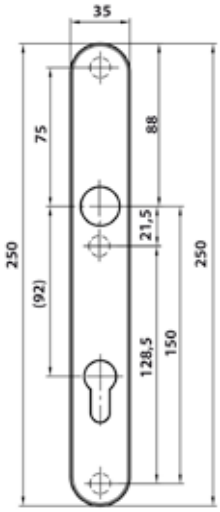

Art. Nr. 9098/208 oval (lieferbar auch in eckig)
Drückerausführung: Festdrehbar gelagert mit Rückholfeder
Ausführung: PZ, ganz blind, ohne PZ-Lochung
Abstand: PZ 55, PZ 72, PZ 92 mm
Verschraubung: Innenschild sichtbar verschraubt, M 6
Schildstärke: Außenschild: 15 mm, Innenschild: 6 oder 8 mm
Zylinderüberstand: 11 - 16 mm
Türstärken: 50, 60, 70, 80 mm
Drücker-Kombinationen: Kombinierbar mit gefedertem Drücker Nr. 108 oder Nr. 208 und mit allen Standard Drückern, Knöpfen und Griffplatten
Logo: Auf Anfrage mit Ihrem Logo versehen
Farben: F1, F2, F3, F4, F9, diverse RAL Töne auf Anfrage
Zertifikate: SKG **

Art. Nr. 9098/208 ovaal (ook rechthoekig leverbaar)
Kruk uitvoering: geveerde kruk, vast draaibaar.
Uitvoeringen: PC, geheel blind, loop
Afstand: PC 55, PC 72, PC 92 mm
Bevestiging: Binnenplaat met zichtbare bevestiging M 6
Schilddikte: Buiten: 15 mm, Binnen: 6 of 8 mm
Voorstanden cilinderlengte: 11 - 16 mm
Deurdikte: 50, 60, 70, 80 mm
Krukcombinaties: Combineerbaar met geveerde kruk no. 108 en no. 208 , en met alle standaard krukken, knoppen en grepen
Logo: op aanvraag te voorzien van uw logo
Kleuren: F1, F2, F3, F4, F9, diverse RAL kleuren op aanvraag
Certificaat: SKG **

Profiltürbeschläge SKG**/*Profieldeurbeslagen SKG***

Abb. Profiltürbeschlag 9095/Griffplatte 1901
Afb. profieldeursbeslag 9095/Greep 1901

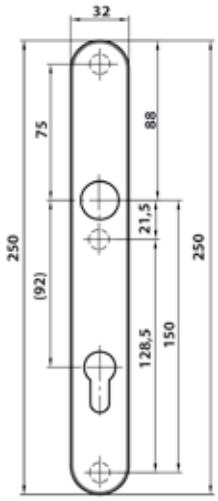

Art. Nr. 9095/1901 oval
Drückerausführung: Festdrehbar gelagert mit Rückholfeder
Ausführung: PZ, ganz blind, ohne PZ-Lochung
Abstand: PZ 55, PZ 72, PZ 92 mm
Verschraubung: Innenschild sichtbar verschraubt, M 6
Schildstärke: Außenschild: 12 mm, Innenschild: 6 oder 8 mm
Türstärken: 50, 60, 70, 80 mm
Drücker-Kombinationen: Kombinierbar mit gefedertem Drücker Nr. 108 oder Nr. 208 und mit allen Standard Drückern, Knöpfen und Griffplatten
Logo: Auf Anfrage mit Ihrem Logo versehen
Farben: F1, F2, F3, F4, F9, diverse RAL Töne auf Anfrage
Zertifikate: SKG **

Art. Nr. 9095/1901 ovaal
Kruk uitvoering: geveerte kruk, vast draaibaar
Uitvoeringen: PC, blind
Afstand: PC 55, PC 72, PC 92 mm
Bevestiging: Binnenplaat met zichtbare bevestiging M 6
Schilddikte: Buiten: 12 mm, Binnen: 6 of 8 mm
Deurdikte: 50, 60, 70, 80 mm
Krukcombinaties: Combineerbaar met geveerde kruk no. 108 en no. 208 , en met alle standaard krukken, knoppen en grepen
Logo: op aanvraag te voorzien van uw logo
Kleuren: F1, F2, F3, F4, F9, diverse RAL kleuren op aanvraag
Certificaat: SKG **

Abb. Profiltürbeschlag 9095/Knopf 1200
Afb. profieldeursbeslag 9095/Knop 1200

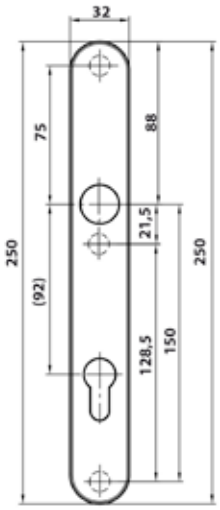

Art. Nr. 9095/1200 oval
Drückerausführung: Festdrehbar gelagert mit Rückholfeder
Ausführung: PZ, ganz blind, ohne PZ-Lochung
Abstand: PZ 55, PZ 72, PZ 92 mm
Verschraubung: Innenschild sichtbar verschraubt, M 6
Schildstärke: Außenschild: 12 mm, Innenschild: 6 oder 8 mm
Türstärken: 50, 60, 70, 80 mm
Drücker-Kombinationen: kombinierbar mit gefedertem Drücker Nr. 108 oder Nr. 208 und mit allen Standard Drückern, Knöpfen und Griffplatten
Logo: Auf Anfrage mit Ihrem Logo versehen
Farben: F1, F2, F3, F4, F9, diverse RAL Töne auf Anfrage
Zertifikate: SKG **

Art. Nr. 9095/1200 ovaal
Kruk uitvoering: geveerte kruk, vast draaibaar
Uitvoering: PC, geheel blind, loop
Afstand: PC 55, PC 72, PC 92 mm
Bevestiging: Binnenplaat met zichtbare bevestiging M 6
Schilddikte: Buiten: 12 mm, Binnen 6 of 8 mm
Deurdikte: 50, 60, 70, 80 mm
Krukcombinaties: Combineerbaar met geveerde kruk no. 108 en no. 208 , en met alle standaard krukken, knoppen en grepen
Logo: op aanvraag te voorzien van uw logo
Kleuren: F1, F2, F3, F4, F9, diverse RAL kleuren op aanvraag
Certificaat: SKG **

Abb. Profiltürbeschlag 9095/Drücker 108
Afb. profieldeursbeslag 9095/Kruk 108

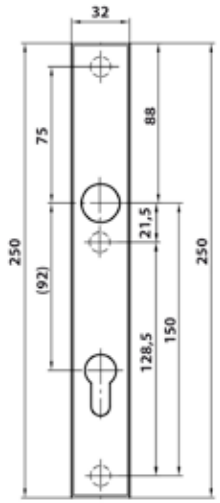

Art. Nr. 9095/108 eckig
Drückerausführung: Festdrehbar gelagert mit Rückholfeder
Ausführung: PZ, ganz blind, ohne PZ-Lochung
Abstand: PZ 55, PZ 72, PZ 92 mm
Verschraubung: Innenschild sichtbar verschraubt, M 6
Schildstärke: Außenschild: 12 mm, Innenschild: 6 oder 8 mm
Türstärken: 50, 60, 70, 80 mm
Drücker-Kombinationen: Kombinierbar mit gefedertem Drücker Nr. 108 oder Nr. 208 und mit allen Standard Drückern, Knöpfen und Griffplatten
Logo: Auf Anfrage mit Ihrem Logo versehen
Farben: F1, F2, F3, F4, F9, diverse RAL Töne auf Anfrage
Zertifikate: SKG **

Art. Nr. 9095/108 rechthoekig
Kruk uitvoering: geveerde kruk, vast draaibaar.
Uitvoeringen: PC, blind
Afstand: PC 55, PC 72, PC 92 mm
Bevestiging: Binnenplaat met zichtbare bevestiging M 6
Schilddikte: Buiten: 12 mm, Binnen: 6 of 8 mm
Deurdikte: 50, 60, 70, 80 mm
Krukcombinaties: Combineerbaar met geveerde kruk no. 108 en no. 208 , en met alle standaard krukken, knoppen en grepen
Logo: op aanvraag te voorzien van uw logo
Kleuren: F1, F2, F3, F4, F9, diverse RAL kleuren op aanvraag
Certificaat: SKG **

Abb. Profiltürbeschlag 9095/Drücker 208
Afb. profieldeursbeslag 9095/Kruk 208

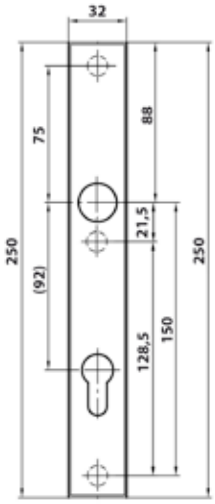

Art. Nr. 9095/208 eckig
Drückerausführung: Festdrehbar gelagert mit Rückholfeder
Ausführung: PZ, ganz blind, ohne PZ-Lochung
Abstand: PZ 55, PZ 72, PZ 92 mm
Verschraubung: Innenschild sichtbar verschraubt, M 6
Schildstärke: Außenschild: 12 mm, Innenschild: 6 oder 8 mm
Türstärken: 50, 60, 70, 80 mm
Drücker-Kombinationen: Kombinierbar mit gefedertem Drücker Nr. 108 oder Nr. 208 und mit allen Standard Drückern, Knöpfen und Griffplatten
Logo: Auf Anfrage mit Ihrem Logo versehen
Farben: F1, F2, F3, F4, F9, diverse RAL Töne auf Anfrage
Zertifikate: SKG **

Art. Nr. 9095/208 rechthoekig
Kruk uitvoering: geveerde kruk, vast draaibaar.
Uitvoeringen: PC, blind
Afstand: PC 55, PC 72, PC 92 mm
Bevestiging: Binnenplaat met zichtbare bevestiging M 6
Schilddikte: Buiten: 12 mm, Binnen: 6 of 8 mm
Deurdikte: 50, 60, 70, 80 mm
Krukcombinaties: Combineerbaar met geveerde kruk no. 108 en no. 208 , en met alle standaard krukken, knoppen en grepen
Logo: op aanvraag te voorzien van uw logo
Kleuren: F1, F2, F3, F4, F9, diverse RAL kleuren op aanvraag
Certificaat: SKG **

Profiltürbeschläge SKG**/*Profieldeurbeslagen SKG***

Abb. Profiltürbeschlag 9095/Knopf 1200/Drücker 655
Afb. profieldeursbeslag 9095/Knop 1200/Kruk 655

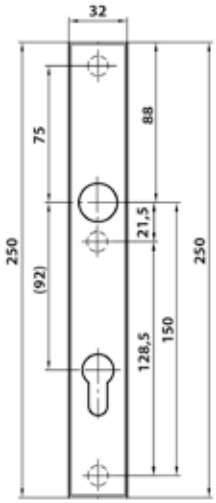

Art. Nr. 9095/1200 eckig
Drückerausführung: Festdrehbar gelagert mit Rückholfeder
Ausführung: PZ, ganz blind, ohne PZ-Lochung
Abstand: PZ 55, PZ 72, PZ 92 mm
Verschraubung: Innenschild sichtbar verschraubt, M 6
Schildstärke: Außenschild: 12 mm, Innenschild: 6 oder 8 mm
Türstärken: 50, 60, 70, 80 mm
Drücker-Kombinationen: Kombinierbar mit gefedertem Drücker Nr. 108 oder Nr. 208 und mit allen Standard Drückern, Knöpfen und Griffplatten
Logo: Auf Anfrage mit Ihrem Logo versehen
Farben: F1, F2, F3, F4, F9, diverse RAL Töne auf Anfrage
Zertifikate: SKG **

Art. Nr. 9095/1200 rechthoekig
Kruk uitvoering: geveerte kruk, vast draaibaar
Uitvoeringen: PC, blind
Afstand: PC 55, PC 72, PC 92 mm
Bevestiging: Binnenplaat met zichtbare bevestiging M 6
Schilddikte: Buiten: 12 mm, Binnen: 6 of 8 mm
Deurdikte: 50, 60, 70, 80 mm
Krukcombinaties: Combineerbaar met geveerde kruk no. 108 en no. 208 , en met alle standaard krukken, knoppen en grepen
Logo: op aanvraag te voorzien v,an uw logo
Kleuren: F1, F2, F3, F4, F9, diverse RAL kleuren op aanvraag
Certificaat: SKG **

Abb. Profiltürbeschlag 9095/Drücker 655
Afb. profieldeursbeslag 9095/Kruk 655

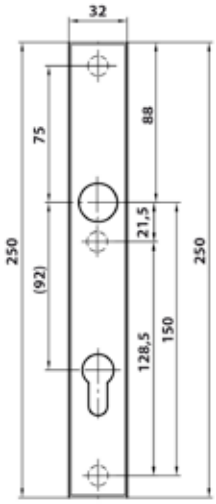

Art. Nr. 9095/655 eckig
Ausführung: PZ, ganz blind, ohne PZ-Lochung
Abstand: PZ 55, PZ 72, PZ 92 mm
Verschraubung: Innenschild sichtbar verschraubt, M 6
Schildstärke: Außenschild: 12 mm, Innenschild: 6 oder 8 mm
Türstärken: 50, 60, 70, 80 mm
Drücker-Kombinationen: Kombinierbar mit gefedertem Drücker Nr. 108 oder Nr. 208 und mit allen Standard Drückern, Knöpfen und Griffplatten
Logo: Auf Anfrage mit Ihrem Logo versehen
Farben: F1, F2, F3, F4, F9, diverse RAL Töne auf Anfrage
Zertifikate: SKG **

Art. Nr. 9095/655 rechthoekig
Uitvoeringen: PC, blind
Afstand: PC 55, PC 72, PC 92 mm
Bevestiging: Binnenplaat met zichtbare bevestiging M 6
Schilddikte: Buiten: 12 mm, Binnen: 6 of 8 mm
Deurdikte: 50, 60, 70, 80 mm
Krukcombinaties: Combineerbaar met geveerde kruk no. 108 en no. 208 , en met alle standaard krukken, knoppen en grepen
Logo: op aanvraag te voorzien van uw logo
Kleuren: F1, F2, F3, F4, F9, diverse RAL kleuren op aanvraag
Certificaat: SKG **

Abb.Seniorenbeschlag 9096/Drücker 405
Afb. Seniorenbeslag 9096/Kruk405

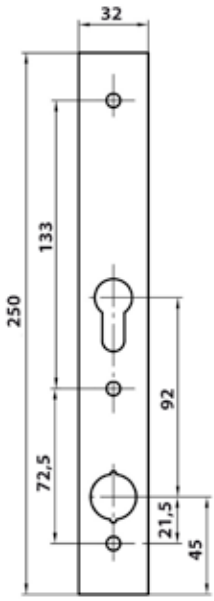

Art. Nr. 9096 Seniorenbeschlag eckig (lieferbar auch in oval)
Ausführung: PZ, ganz blind, ohne PZ-Lochung
Abstand: PZ 55, PZ 72, PZ 92 mm
Verschraubung: Innenschild sichtbar verschraubt, M 6
Schildstärke: Außenschild: 12 mm, Innenschild: 6 oder 8 mm
Türstärken: 50, 60, 70, 80 mm
Drücker-Kombinationen: Kombinierbar mit gefedertem Drücker Nr. 108 oder Nr. 208 und mit allen Standard Drückern, Knöpfen und Griffplatten
Logo: Auf Anfrage mit Ihrem Logo versehen
Farben: F1, F2, F3, F4, F9, diverse RAL Töne auf Anfrage
Zertifikate: SKG **

Art. Nr. 9096 Seniorenbeslag rechthoekig (ook ovaal leverbaar)
Uitvoeringen: PC, blind
Afstand: PC 55, PC 72, PC 92 mm
Bevestiging: Binnenplaat met zichtbare bevestiging M 6
Schilddikte: Buiten: 12 mm, Binnen: 6 of 8 mm
Deurdikte: 50, 60, 70, 80 mm
Krukcombinaties: Combineerbaar met geveerde kruk no. 108 en no. 208 , en met alle standaard krukken, knoppen en grepen
Logo: op aanvraag te voorzien van uw logo
Kleuren: F1, F2, F3, F4, F9, diverse RAL kleuren op aanvraag
Certificaat: SKG **

Abb. Comfortbeschlag 9096/Drücker 405
Afb. Comfortbeslag 9096/Kruk405

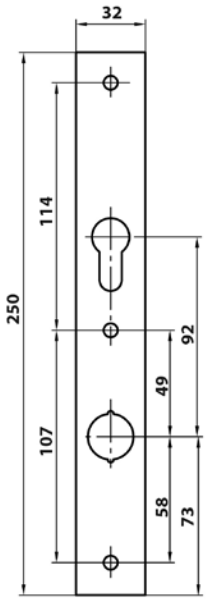

Art. Nr. 9096 Comfortbeschlag eckig (lieferbar auch in oval)
Ausführung: PZ, ganz blind, ohne PZ-Lochung
Abstand: PZ 55, PZ 72, PZ 92 mm
Verschraubung: Innenschild sichtbar verschraubt, M 6
Schildstärke: Außenschild: 12 mm, Innenschild: 6 oder 8 mm
Türstärken: 50, 60, 70, 80 mm
Drücker-Kombinationen: Kombinierbar mit gefedertem Drücker Nr. 108 oder Nr. 208 und mit allen Standard Drückern, Knöpfen und Griffplatten
Logo: Auf Anfrage mit Ihrem Logo versehen
Farben: F1, F2, F3, F4, F9, diverse RAL Töne auf Anfrage
Zertifikate: SKG **

Art. Nr. 9096 Comfortbeslag rechthoekig (ook ovaal leverbaar)
Uitvoeringen: PC, blind
Afstand: PC 55, PC 72, PC 92 mm
Bevestiging: Binnenplaat met zichtbare bevestiging M 6
Schilddikte: Buiten: 12 mm, Binnen: 6 of 8 mm
Deurdikte: 50, 60, 70, 80 mm
Krukcombinaties: Combineerbaar met geveerde kruk no. 108 en no. 208 , en met alle standaard krukken, knoppen en grepen
Logo: op aanvraag te voorzien van uw logo
Kleuren: F1, F2, F3, F4, F9, diverse RAL kleuren op aanvraag
Certificaat: SKG **

Fensterhebel SKG**/*Draaikiep-raamgreep afsluitbaar SKG***

Abb. 176a Hebel abschießbar
Afb. 176a raamgreep afsluitbaar

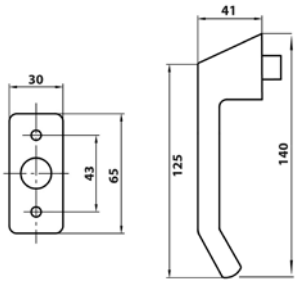

Art. Nr.: 176a
Vierkant: 7 mm (auch mit div. Reduzierhülsen lieferbar)
Stiftlänge: Wahlweise 30,32,35 oder 40 mm vorstehend
Nocken: 10 mm
Schließung: Druckzylinder gleichschliessend, 2 D 2
Farben: F1, F2, F3, F4, F9, diverse RAL Töne auf Anfrage
Zeritifikate: SKG **

Art. Nr.: 176a
Raamkruk stift: 7 mm
Stift voorstand: op wens 30, 32,35, 40 mm
Nokken: 10 mm
sluittechniek: drukcilinder gelijksluitend
Kleuren: F1, F2, F3, F4, F9, diverse RAL kleuren op aanvraag
Certificaat: SKG **

Abb. 711a Hebel abschließbar
Afb. 711a raamgreep afsluitbaar

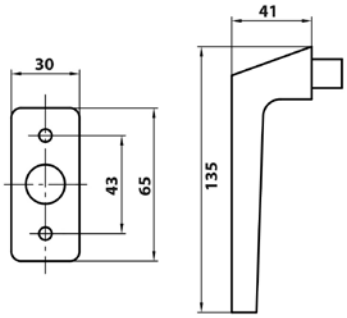

Art. Nr.: 711a
Vierkant: 7 mm (auch mit div. Reduzierhülsen lieferbar)
Stiftlänge: Wahlweise 30,32,35 oder 40 mm vorstehend
Nocken: 10 mm
Schließung: Druckzylinder gleichschliessend, 2 D 2
Farben: F1, F2, F3, F4, F9, diverse RAL Töne auf Anfrage
Zeritifikate: SKG **

Art. Nr.: 711a
Raamkruk stift: 7 mm
Stift voorstand: op wens 30, 32,35, 40 mm
Nokken: 10 mm
sluittechniek: drukcilinder gelijksluitend
Kleuren: F1, F2, F3, F4, F9, diverse RAL kleuren op aanvraag
Certificaat: SKG **

§ 1 Allgemeines – Geltungsbereich

(1) Unsere Verkaufsbedingungen gelten ausschließlich; entgegenstehende oder von unseren Verkaufsbedingungen abweichende Bedingungen des Bestellers erkennen wir nicht an, es sei denn, wir hätten ausdrücklich schriftlich ihrer Geltung zugestimmt. Unsere Verkaufsbedingungen gelten auch dann, wenn wir in Kenntnis entgegenstehender oder von unseren Verkaufsbedingungen abweichender Bedingungen des Bestellers die Lieferung an den Besteller vorbehaltlos ausführen.

(2) Alle Vereinbarungen, die zwischen uns und dem Besteller zwecks Ausführung dieses Vertrages getroffen werden, sind in diesem Vertrag schriftlich niedergelegt.

(3) Unsere Verkaufsbedingungen gelten nur gegenüber Unternehmen im Sinn von § 310 Abs. 1 BGB.

§ 2 Angebot – Angebotsunterlagen

(1) Ist die Bestellung als Angebot gemäß § 145 BGB zu qualifizieren, so können wir diese innerhalb von zwei Wochen annehmen.

(2) An Abbildungen, Zeichnungen, Kalkulationen und sonstigen Unterlagen behalten wir uns Eigentums- und Urheberrechte vor. Dies gilt auch für solche schriftlichen Unterlagen, die als "vertraulich" bezeichnet sind. Vor ihrer Weitergabe an Dritte bedarf der Besteller unserer ausdrücklichen schriftlichen Zustimmung.

§ 3 Preise – Zahlungsbedingungen

(1) Sofern sich aus der Auftragsbestätigung nichts anderes ergibt, geltend unsere Preise "ab Werk", ausschließlich Verpackung; diese wird gesondert in Rechnung gestellt.

(2) Die gesetzliche Mehrwertsteuer ist nicht in unseren Preisen eingeschlossen; sie wird in gesetzlicher Höhe am Tag der Rechnungsstellung in der Rechnung gesondert ausgewiesen.

(3) Der Abzug von Skonto bedarf besonderer schriftlicher Vereinbarung.

(4) Sofern sich aus der Auftragsbestätigung nichts anderes ergibt, ist der Kaufpreis netto (ohne Abzug) innerhalb von 30 Tagen ab Rechnungsdatum zur Zahlung fällig. Es gelten die gesetzlichen Regeln betreffend die Folgen des Zahlungsverzugs.

(5) Aufrechnungsrechte stehen dem Besteller nur zu, wenn seine Gegenansprüche rechtskräftig festgestellt, unbestritten oder von uns anerkannt sind. Außerdem ist er zur Ausübung eines Zurückbehaltungsrechts insoweit befugt, als sein Gegenanspruch auf dem gleichen Vertragsverhältnis beruht.

§ 4 Lieferzeit

(1) Der Beginn der von uns angegebenen Lieferzeit setzt die Abklärung aller technischen Fragen voraus.

(2) Die Einhaltung unserer Lieferverpflichtung setzt weiter die rechtzeitige und ordnungsgemäße Erfüllung der Verpflichtung des Bestellers voraus. Die Einrede des nicht erfüllten Vertrages bleibt vorbehalten.

(3) Kommt der Besteller in Annahmeverzug oder verletzt er schuldhaft sonstige Mitwirkungspflichten, so sind wir berechtigt, den uns insoweit entstehenden Schaden, einschließlich etwaiger Mehraufwendungen ersetzt zu verlangen. Weitergehende Ansprüche bleiben vorbehalten.

(4) Sofern die Voraussetzungen von Abs. (3) vorliegen, geht die Gefahr eines zufälligen Untergangs oder einer zufälligen Verschlechterung der Kaufsache in dem Zeitpunkt auf den Besteller über, in dem dieser in Annahme- oder Schuldnerverzug geraten ist.

(5) Wir haben nach den gesetzlichen Bestimmungen, soweit der zugrundeliegende Kaufvertrag ein Fixgeschäft im Sinn von § 286 Abs. 2 Nr. 4 BGB oder von § 376 HGB ist. Wir haften auch nach den gesetzlichen Bestimmungen, sofern als Folge eines von uns zu vertretenden Lieferverzugs der Besteller berechtigt ist geltend zu machen, dass sein Interesse an der weiteren Vertragserfüllung in Fortfall geraten ist.

(6) Wir haften ferner nach den gesetzlichen Bestimmungen, sofern der Lieferverzug auf einer von uns zu vertretenden vorsätzlichen oder grob fahrlässigen Vertragsverletzung beruht; ein Verschulden unserer Vertreter oder Erfüllungsgehilfen ist uns zuzurechnen. Sofern der Liefervertrag nicht auf einer von uns zu vertretenden vorsätzlichen Vertragsverletzung beruht, ist unsere Schadensersatzhaftung auf den vorhersehbaren, typischerweise eintretenden Schaden begrenzt.

(7) Wir haften auch nach den gesetzlichen Bestimmungen, soweit der von uns zu vertretende Lieferverzug auf der schuldhaften Verletzung einer wesentlichen Vertragspflicht beruht; in diesem Fall ist aber die Schadensersatzhaftung auf den vorhersehbaren typischerweise eintretenden Schaden begrenzt.

(8) Im Übrigen haften wir im Fall des Lieferverzugs für jede vollendete Woche Verzug im Rahmen einer pauschalierten Verzugsentschädigung in Höhe von 3 % des Lieferwertes, maximal jedoch nicht mehr als 15 % des Lieferwertes.

(9) Weitere gesetzliche Ansprüche und Rechte des Bestellers bleiben vorbehalten.

§ 5 Gefahrenübergang – Verpackungskosten

(1) Sofern sich aus der Auftragsbestätigung nichts anderes ergibt, ist Lieferung "ab Werk" vereinbart.

(2) Transport- und alle sonstigen Verpackungen nach Maßgabe der Verpackungsordnung werden nicht zurückgenommen; ausgenommen sind Paletten. Der Besteller ist verpflichtet, für eine Entsorgung der Verpackungen auf eigene Kosten zu sorgen.

(3) Sofern der Besteller es wünscht, werden wir die Lieferung durch eine Transportversicherung eindecken; die insoweit anfallenden Kosten trägt der Besteller.

§ 6 Mängelhaftung

(1) Mängelansprüche des Bestellers setzen voraus, dass dieser seinen nach § 377 HGB geschuldeten Untersuchungs- und Rügeobliegenheiten ordnungsgemäß nachgekommen ist.

(2) Soweit ein Mangel der Kaufsache vorliegt, ist der Besteller nach seiner Wahl zur Nacherfüllung in Form einer Mangelbeseitigung oder zur Lieferung einer neuen mangelfreien Sache berechtigt. Im Fall der Mangelbeseitigung sind wir verpflichtet, alle zum Zweck der Mangelbeseitigung erforderlichen Aufwendungen, insbesondere Transport-, Wege-, Arbeits- und Materialkosten zu tragen, soweit sich diese nicht dadurch erhöhen, dass die Kaufsache nach einem anderen Ort als dem Erfüllungsort verbracht wurde.

(3) Schlägt die Nacherfüllung fehl, so ist der Besteller nach seiner Wahl berechtigt, Rücktritt oder Minderung zu verlangen.

(4) Wir haften nach den gesetzlichen Bestimmungen, sofern der Besteller Schadensersatzansprüche geltend macht, die auf Vorsatz oder grober Fahrlässigkeit, einschließlich von Vorsatz oder grober Fahrlässigkeit unserer Vertreter oder Erfüllungsgehilfen beruhen. Soweit uns keine vorsätzliche Vertragsverletzung angelastet wird, ist die Schadensersatzhaftung auf den vorhersehbaren, typischerweise eintretenden Schaden begrenzt.

(5) Wir haften nach den gesetzlichen Bestimmungen, sofern wir schuldhaft eine wesentliche Vertragspflicht verletzen; in diesem Fall ist aber die Schadensersatzhaftung auf den vorhersehbaren, typischerweise eintretenden Schaden begrenzt.

(6) Soweit dem Besteller ein Anspruch auf Ersatz des Schadens statt der Leistung zusteht, ist unsere Haftung auch im Rahmen von Abs. (3) auf Ersatz des vorhersehbaren, typischerweise eintretenden Schadens begrenzt.

* Alternativ: Keine Regelung betreffend den Ersatz des Schadens statt der Leistung, so dass dann Ausschluss gemäß Abs. (8) unmittelbar eingreift.

(7) Die Haftung wegen schuldhafter Verletzung des Lebens, des Körpers oder der Gesundheit bleibt unberührt; dies gilt auch für die zwingende Haftung nach dem Produkthaftungsgesetz.

(8) Soweit nicht vorstehend etwas Abweichendes geregelt, ist die Haftung ausgeschlossen.

(9) Die Verjährungsfrist für Mängelansprüche beträgt 12 Monate, gerechnet ab Gefahrenübergang.

(10) Die Verjährungsfrist im Fall eines Lieferregresses nach den §§ 478, 479 BGB bleibt unberührt; sie beträgt fünf Jahre, gerechnet ab Ablieferung der mangelhaften Sache.

§ 7 Gesamthaftung

(1) Eine weitergehende Haftung auf Schadenersatz als in § 6 vorgesehen, ist – ohne Rücksicht auf die Rechtsnatur des geltend gemachten Anspruchs – ausgeschlossen. Dies gilt insbesondere für Schadensersatzansprüche aus Verschulden bei Vertragsabschluss, wegen sonstiger Pflichtverletzungen oder wegen deliktischer Ansprüche auf Ersatz von Sachschäden gemäß § 823 BGB.

(2) Soweit die Schadensersatzhaftung uns gegenüber ausgeschlossen oder eingeschränkt ist, gilt dies auch im Hinblick auf die persönliche Schadensersatzhaftung unserer Angestellten, Arbeitnehmer, Mitarbeiter, Vertreter und Erfüllungsgehilfen.

§ 8 Eigentumsvorbehaltssicherung

(1) Wir behalten uns das Eigentum an der Kaufsache bis zum Eingang aller Zahlungen aus dem Liefervertrag vor. Bei vertragswidrigem Verhalten des Bestellers, insbesondere bei Zahlungsverzug, sind wir berechtigt, die Kaufsache zurückzunehmen. In der Zurücknahme der Kaufsache durch uns liegt kein Rücktritt vom Vertrag, es sei denn, wir hätten dies ausdrücklich schriftlich erklärt. In der Pfändung der Kaufsache durch uns liegt stets ein Rücktritt vom Vertrag. Wir sind nach Rücknahme der Kaufsache zu deren Verwertung befugt, der Verwertungserlös ist auf die Verbindlichkeiten des Bestellers – abzüglich angemessener Verwertungskosten – anzurechnen.

(2) Der Besteller ist verpflichtet, die Kaufsache pfleglich zu behandeln; insbesondere ist er verpflichtet, diese auf eigene Kosten gegen Feuer-, Wasser- und Diebstahlsschäden ausreichend zum Neuwert zu versichern. Sofern Wartungs- und Inspektionsarbeiten erforderlich sind, muss der Besteller diese auf eigene Kosten rechtzeitig durchführen.

(3) Bei Pfändungen oder sonstigen Eingriffen Dritter hat uns der Besteller unverzüglich schriftlich zu benachrichtigen, damit wir Klage gemäß § 771 ZPO erheben können. Soweit der Dritte nicht in der Lage ist, uns die gerichtlichen und außergerichtlichen Kosten einer Klage gemäß § 771 ZPO zu erstatten, haftet der Besteller für den uns entstandenen Ausfall.

(4) Der Besteller ist berechtigt, die Kaufsache im ordentlichen Geschäftsgang weiter zu verkaufen; er tritt uns jedoch bereits jetzt alle Forderungen in Höhe des Faktura-Endbetrages (einschließlich MWSt) unserer Forderung ab, die ihm aus der Weiterveräußerung gegen seine Abnehmer oder Dritte erwachsen, und zwar unabhängig davon, ob die Kaufsache ohne oder nach Verarbeitung weiter verkauft worden ist. Zur Einziehung dieser Forderung bleibt der Besteller auch nach der Abtretung ermächtigt. Unsere Befugnis, die Forderung selbst einzuziehen, bleibt hiervon unberührt. Wir verpflichten uns jedoch, die Forderung nicht einzuziehen, solange der Besteller seinen Zahlungsverpflichtungen aus den vereinnahmten Erlösen nachkommt, nicht in Zahlungsverzug gerät und insbesondere kein Antrag auf Eröffnung eines Konkurs- oder Vergleichs- oder Insolvenzverfahrens gestellt ist oder Zahlungseinstellung vorliegt. Ist aber dies der Fall, so können wir verlangen, dass der Besteller uns die abgetretenen Forderungen und deren Schuldner bekannt gibt, alle zum Einzug erforderlichen Angaben macht, die dazugehörigen Unterlagen aushändigt und den Schuldnern (Dritten) die Abtretung mitteilt.

(5) Die Verarbeitung oder Umbildung der Kaufsache durch den Besteller wird stets für uns vorgenommen. Wird die Kaufsache mit anderen, uns nicht gehörenden Gegenständen verarbeitet, so erwerben wir das Miteigentum an der neuen Sache im Verhältnis des Wertes der Kaufsache (Fakturaendbetrag, einschließlich MWSt) zu den anderen verarbeiteten Gegenständen zur Zeit der Verarbeitung. Für die durch Verarbeitung entstehende Sache gilt im Übrigen das gleiche wie für die unter Vorbehalt gelieferte Kaufsache.

(6) Wird die Kaufsache mit anderen, uns nicht gehörenden Gegenständen untrennbar vermischt, so erwerben wir das Miteigentum an der neuen Sache im Verhältnis des Wertes der Kaufsache (Fakturaendbetrag, einschließlich MWSt) zu den anderen vermischten Gegenständen zum Zeitpunkt der Vermischung. Erfolgt die Vermischung in der Weise, dass die Sache des Bestellers als Hauptsache anzusehen ist, so gilt als vereinbart, dass der Besteller uns anteilmäßig Miteigentum überträgt. Der Besteller verwahrt das so entstandene Alleineigentum oder Miteigentum für uns.

(7) Der Besteller tritt uns auch die Forderungen zur Sicherung unserer Forderungen gegen ihn ab, die durch die Verbindung der Kaufsache mit einem Grundstück gegen einen Dritten erwachsen.

(8) Wir verpflichten uns, die uns zustehenden Sicherheiten auf Verlangen des Bestellers insoweit freizugeben, als der realisierbare Wert unserer Sicherheiten die zu sichernden Forderungen um mehr als 10 % übersteigt; die Auswahl der freizugebenden Sicherheiten obliegt uns.

§ 9 Gerichtsstand – Erfüllungsort

(1) Sofern der Besteller Kaufmann ist, ist unser Geschäftssitz Gerichtsstand; wird sind jedoch berechtigt, den Besteller auch an seinem Wohnsitzgericht zu verklagen.

(2) Es gilt das Recht der Bundesrepublik Deutschland; die Geltung des UN-Kaufrechts ist ausgeschlossen.

(3) Sofern sich aus der Auftragsbestätigung nichts anderes ergibt, ist unser Geschäftssitz Erfüllungsort.

Allgemeine Versand- und Zahlungsinformationen
Terms of payment and delivery

Mindestbestellwert / *Minimum order value*

Mindermengenzuschlag von € 30,00 bei Bestellungen unter € 300,00 netto.
Minimum quantity surcharge 30,00 € for orders under 300,00 € net
Bearbeitungsgebühr von € 15,00 zusätzlich bei Bestellung unter € 150,00 netto.
Administrative charge of 15,00 € additionally for orders under 150,00 net

Lieferbedingungen / *Terms of delivery*

Unfrei, deutschlandweit ab einem Bestellwert von € 800,00 frei Haus.
Freight collect, for orders from 800,00 € on delivered free nationwide (Germany)
Weltweite Lieferbedingungen fragen Sie bitte separat an.
International terms of delivery on demand.

Versandkosten Direktversand / *Transportation costs direct transport*

Bearbeitungsgebühr von € 5,00 bei Lieferungen direkt an Ihren Kunden
Administrative charge of 5,00 € for deliveries directly to your customer

Zahlungsbedingungen / *Terms of payment*

8 Tage ./. 2 % Skonto, 30 Tage netto
8 days ./. 2 % cash discount, 30 days net

Zahlungsinformationen / *Information for payment*

Umsatzsteuer Identifikationsnummer.: DE 121535703
Tax ID number: DE 121535703

Bankverbindung / *Bank details:*

Sparkasse HRV (BLZ 334 500 00)
Kto.-Nr.: 0026 116 988
IBAN: DE9033450000-0026116988
SWIFT/BIC: WELADED1VEL